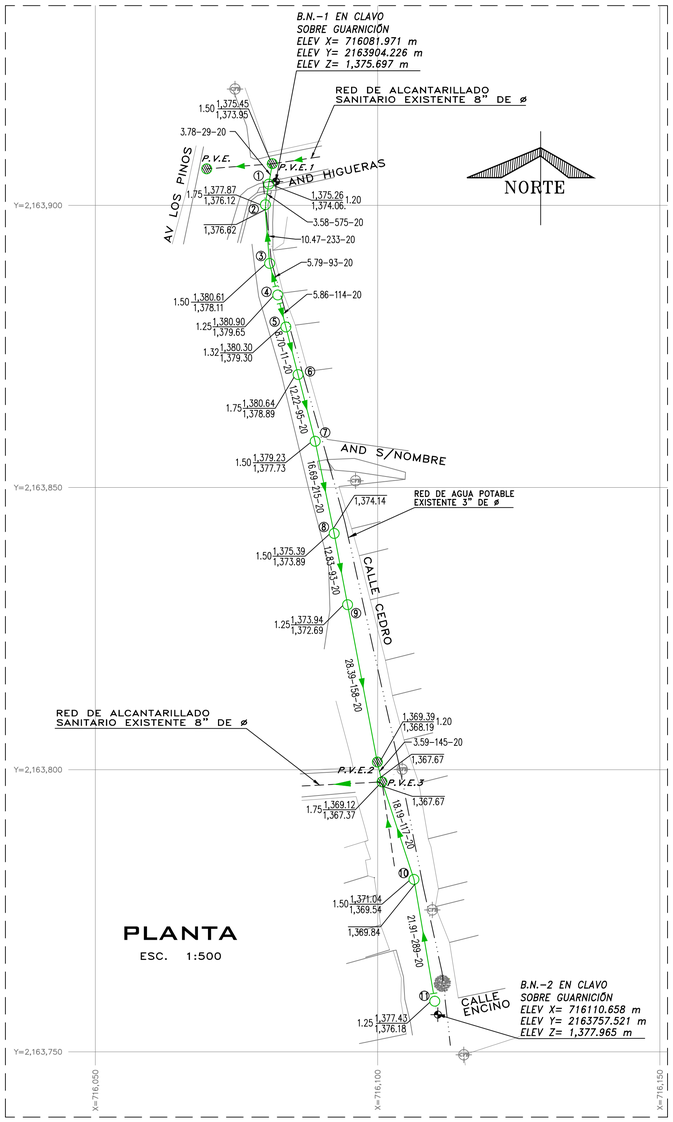

PLANTA
ESC. 1:500

DESCARGA DOMICILIARIA TIPO PARA TUBERÍA DE P.E.A.D. DE DOBLE PARED DE 20 cms DE Ø

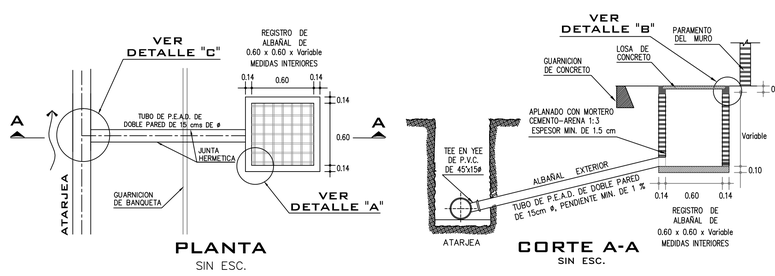

PLANTA
SIN ESC.

CORTE A-A
SIN ESC.

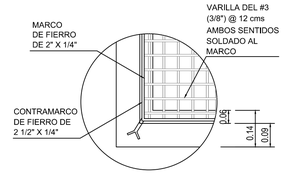

DETALLE "A"
SIN ESC.

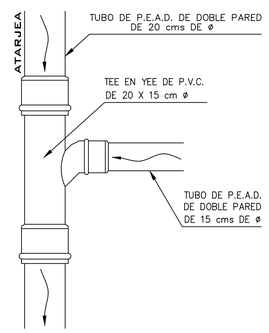

DETALLE "C" DE TEE EN YEE DE P.V.C. DE 15 CM Ø

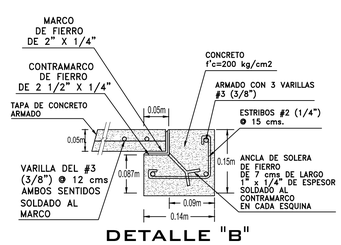

DETALLE "B"
SIN ESC.

POZO DE VISITA COMUN

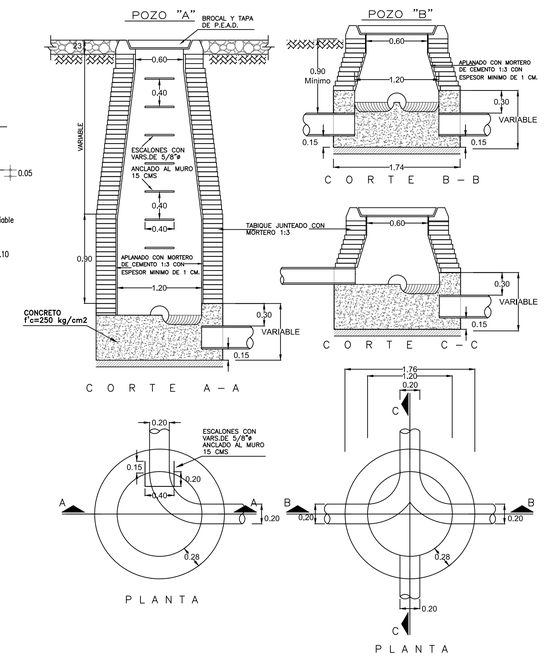

NOTAS.–
ACOTACIONES EN METROS
EL POZO TIPO "A" SE USARA PARA PROFUNDIDADES MAYORES DE 2.50
EL POZO TIPO "B" SE USARA PARA PROFUNDIDADES MENORES DE 2.50

PLANTA

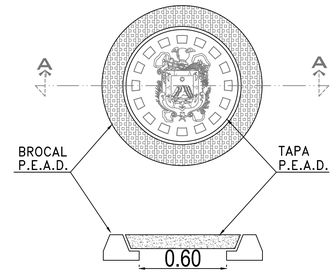

CORTE A-A

D E T A L L E DE BROCAL Y TAPA PARA TRÁFICO PESADO DE POLIETILENO DE ALTA RESISTENCIA A CARGA HASTA 30 000 KG, CUYO PESO DEL CONJUNTO DE HASTA 50 KG (QUE CUMPLA CON LA NORMA POR LA SCT Y CNA)
SIN ESCALA
ACOT. MTS.

Ø Comercial Tubo P.E.A.D. (cm)		Ancho de Zanja (cm)	Colchón Mínimo (cm)
DESCARGA DOMICILIARIA	15	60	90
ATARJEA	20	75	90

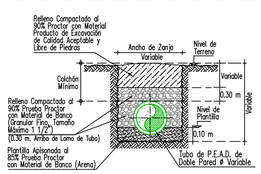

CALLES EN TERRACERIAS SECCION TIPO DE ZANJA
SIN ESC.

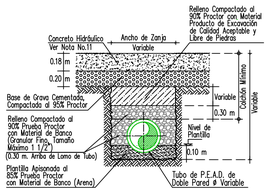

CALLES PAVIMENTADAS SECCION TIPO DE ZANJA
SIN ESC.

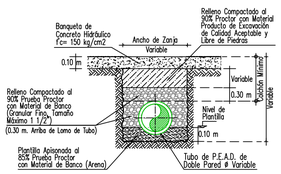

BANQUETAS SECCION TIPO DE ZANJA
SIN ESC.

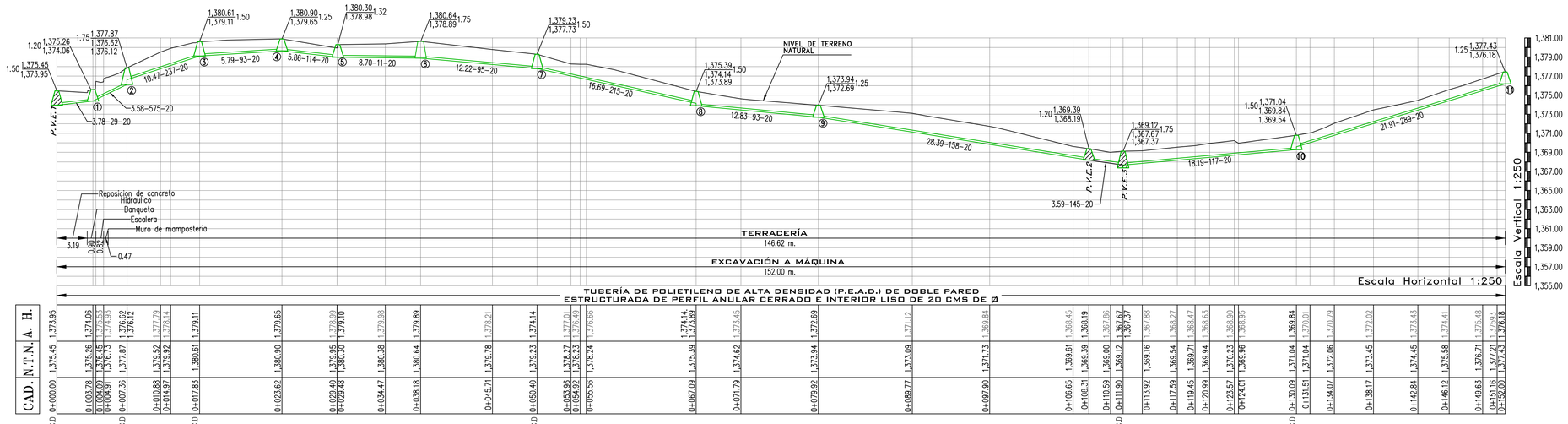

CAD.	N.T.N.	A. H.
C.D. 0+000.00	1,375.45	1,373.95
0+003.78	1,375.26	1,374.06
0+003.09	1,375.45	1,373.53
0+004.91	1,376.13	1,374.93
C.D. 0+007.36	1,377.87	1,376.62
		1,376.12
0+010.88	1,379.52	1,377.79
0+014.97	1,379.92	1,378.14
0+017.83	1,380.61	1,379.11
0+023.62	1,380.90	1,379.65
0+029.40	1,379.95	1,378.89
0+029.48	1,380.30	1,379.10
0+034.47	1,380.38	1,379.98
0+038.18	1,380.64	1,379.89
0+045.71	1,379.78	1,378.21
C.D. 0+050.40	1,379.23	1,374.14
0+053.96	1,378.27	1,377.01
0+054.92	1,378.23	1,376.49
0+055.56	1,378.24	1,376.66
0+067.09	1,375.39	1,374.14
		1,373.89
0+071.79	1,374.62	1,374.45
0+079.92	1,373.94	1,372.69
0+089.77	1,373.09	1,371.12
0+097.90	1,371.73	1,369.84
0+106.65	1,369.61	1,368.45
0+108.31	1,369.39	1,368.19
0+110.59	1,369.00	1,367.86
0+111.90	1,369.12	1,367.67
		1,367.37
0+113.92	1,369.16	1,367.88
0+117.59	1,369.54	1,368.27
0+119.45	1,369.71	1,368.47
0+120.99	1,369.84	1,368.63
0+123.57	1,370.23	1,368.90
0+124.01	1,369.96	1,368.95
C.D. 0+130.09	1,371.04	1,369.84
0+131.51	1,371.04	1,370.01
0+134.07	1,372.06	1,370.79
0+138.17	1,373.45	1,372.02
0+142.84	1,374.45	1,373.43
0+146.12	1,375.58	1,374.41
0+149.63	1,376.71	1,375.48
0+151.16	1,377.21	1,375.93
0+152.00	1,377.43	1,376.18

TOP. EDDWIN OMAR MARTÍNEZ LIMÓN	ING. MARTHA M. GONZALEZ OLGUÍN	ARQ. JAIR RAMIREZ RODRIGUEZ
LEVANTO	PROYECTO CED. PROF. 1175082	DIBUJO

C.D. CAMBIO DE DIRECCIÓN
A.H. ARRASTRE HIDRÁULICO
N.T.N. NIVEL DE TERRENO NATURAL
CAD. CADENAMIENTO

VERSIÓN	FECHA	REVISÓ
01	01/11/2022	APC/MMGO

CROQUIS DE LOCALIZACIÓN

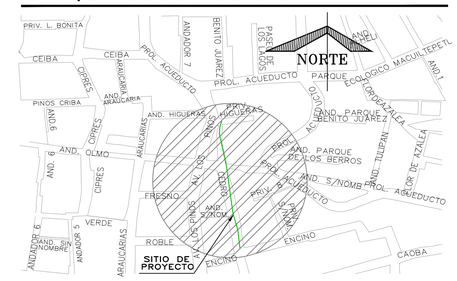

DATOS DE PROYECTO

Número de Lotes Beneficiados	23	Lotes
Población de Proyecto	115	Habitantes
Dotación	250	Lts–Hab–Día
Aportación (80%)	200	Lts–Hab–Día
Sistema	Separado	
Naturaleza del Sitio de Vertido	Red Municipal	
Fórmulas empleadas	Harmón–Manning	
Longitud de la Red General	152.00 ml	
Sistema de Eliminación	Gravedad	
Coeficiente de Seguridad	1.50	
Coeficiente de Harmón	3.80	
Velocidades:		
Mínima	0.30	m/seg.
Máxima	5.00	m/seg.
Gastos:		
MInimo	1.50	L.p.s.
Medio	1.50	L.p.s.
Max. Instantáneo	5.70	L.p.s.
Max. Extraordinario	8.55	L.p.s.

SIMBOLOGÍA

- Red de Alcantarillado Sanitario Existente
- Atarjea de Proyecto
- Cabeza de Atarjea
- Pozo de Visita Existente — P.V.E.
- Pozo de Visita Común
- Número de Pozo — ①
- Long. – Pendiente – Diám. m milesimos cm — 3.78 – 29 – 20
- Elevación del Terreno / Elevación de Plantilla — h de Pozo — 1,375.26 / 1,374.06 — 1.20
- Sentido de Escurrimiento
- Banco de Nivel
- Red de Agua Potable Existente de 3" de ø

NOTAS GENERALES

1).– EL NORTE QUE SE INDICA ES MAGNETICO.

2).– LAS ELEVACIONES ESTAN REFERIDAS EN METROS.

3).– EL SISTEMA DE COORDENADAS UTILIZADO ES UTM, DATUM WGS 84.

4).– LAS COTAS DE PLANTILLA Y BROCAL ESTAN REFERENCIADAS A LOS BANCOS DE NIVEL, B.N.–1 Y B.N.–2, COMO SE INDICA EN PLANTA.

5).– LA TUBERIA QUE SE UTILIZARA DEBERA SER DE POLIETILENO DE ALTA DENSIDAD (P.E.A.D.) DE DOBLE PARED ESTRUCTURADA DE PERFIL ANULAR CERRADO E INTERIOR LISO DE 15 Y 20 cms DE ø.

6).– DE ACUERDO AL MANUAL DE AGUA POTABLE, ALCANTARILLADO Y SANEAMIENTO DE LA CONAGUA, EL COLCHÓN MÍNIMO PARA TUBERIA DE P.E.A.D. DE DOBLE PARED DE 15 Y 20 cms DE ø, DEL LOMO DE TUBO A LA RASANTE DEL PROYECTO DE PAVIMENTACIÓN SERA DE 90 cms COMO MINIMO.

7).– DE ACUERDO A LAS ESPECIFICACIONES DE LA CONAGUA PARA CONSTRUCCION DE POZOS DE VISITA COMÓN, AL CONSTRUIR LA BASE DE CONCRETO DE LOS MISMOS SE HARAN EN ELLOS LOS CANALES DE "MEDIA CAÑA" CORRESPONDIENTES.

8).– LA OBRA DEBERA REALIZARSE DE ACUERDO CON LAS ESPECIFICACIONES GENERALES DE CONSTRUCCION PARA SISTEMAS DE ABASTECIMIENTO DE AGUA POTABLE, ALCANTARILLADO SANITARIO Y ALCANTARILLADO PLUVIAL DE LA CONAGUA VIGENTES.

9).– SE RECOMIENDA REALIZAR SONDEOS PREVIOS A LA EJECUCIÓN DE ESTA OBRA, PARA UBICAR LÍNEAS DE AGUA, TELMEX, LUZ, ETC. DEBIDO A QUE NO SE ENCONTRARON REGISTROS VISIBLES QUE CRUZARAN EL TRAZO REALIZADO O LA RECOMENDACIÓN DEL RESIDENTE A CARGO DE LA CONSTRUCCIÓN.

10).– LA TOPOGRAFÍA DEL PRESENTE PROYECTO SE REALIZÓ EN OCTUBRE DE 2019, CUALQUIER CAMBIO QUE SE EFECTÚE EN LOS NIVELES DEL TERRENO NATURAL, SE DEBERÁ REALIZAR LOS AJUSTES NECESARIOS A ESTE PROYECTO.

11).– EN CASO DE SER PAVIMENTO DE CONCRETO HIDRÁULICO, EL ESPESOR SERÁ DE 18 cms. Y PARA PAVIMENTO ASFÁLTICO, EL ESPESOR SERÁ DE 7.5 cms.

12).– LA INSTALACIÓN DE LA TUBERÍA DE P.V.C. PARA ALCANTARILLADO SANITARIO INCLUYE: BAJADO DE TUBERÍA, INSTALACIÓN Y PRUEBA DE HERMETICIDAD.

13).– SE DEBERÁ EVITAR LOS ARREGLOS EN LAS DESCARGAS DOMICILIARIAS QUE GENEREN ÁNGULOS DE 90°, POR LO QUE DEBERÁN SER MÁXIMO DE 45°.

14).– ESTE PROYECTO NO LIBERA AL SOLICITANTE DE LOS TRÁMITES DE PERMISO CORRESPONDIENTES ANTE INSTANCIAS MUNICIPALES, ESTATALES Y FEDERALES. ASÍ MISMO NO PODRÁ LLEVAR A CABO SU EJECUCIÓN, SI NO CUENTA CON LA LICENCIA DE CONSTRUCCIÓN EMITIDA POR LA DIRECCIÓN DE DESARROLLO URBANO DEL AYUNTAMIENTO.

COMISIÓN MUNICIPAL DE AGUA POTABLE Y SANEAMIENTO DE XALAPA, VER.

CMAS — DIRECCIÓN DE OPERACIÓN
GERENCIA DE PLANEACIÓN
DEPARTAMENTO DE ESTUDIOS Y PROYECTOS
Xalapa

RED DE ALCANTARILLADO SANITARIO, CALLE CEDRO

REHABILITACIÓN Y CONSTRUCCIÓN DE RED DE AGUA POTABLE Y DRENAJE SANITARIO EN LA CALLE CEDRO, ENTRE CALLE PRIVADA HIGUERAS Y CALLE ENCINO, COL. LOMAS DE SAN ROQUE, Y REHABILITACIÓN DE ALCANTARILLADO SANITARIO EN CALLE FRANCISCO VILLA, ENTRE CALLE PASEO XALAPA Y AVENIDA CIUDAD DE LAS FLORES, COLONIA SOSTENES M. BLANCO, EN XALAPA, VER.

Vo.Bo.

ING. ANGEL PARRAGUIRRE GANCEDO	ING. ADÁN BURGOS MONFIL	ING. GERARDO MARTINEZ RÍOS
JEFE DE DEPTO. DE ESTUDIOS Y PROYECTOS CED. PROF. 4909966	GERENTE DE PLANEACIÓN CED. PROF. 8614306	ENCARGADO DE LA DIRECCIÓN DE OPERACIÓN CED. PROF. 1743135

FECHA:	ESCALAS:	ACOTACIONES:	No. DE PLANO:	CLAVE DEL PLANO:
NOVIEMBRE DE 2022	INDICADAS	EN METROS	01 DE 02	AS-01

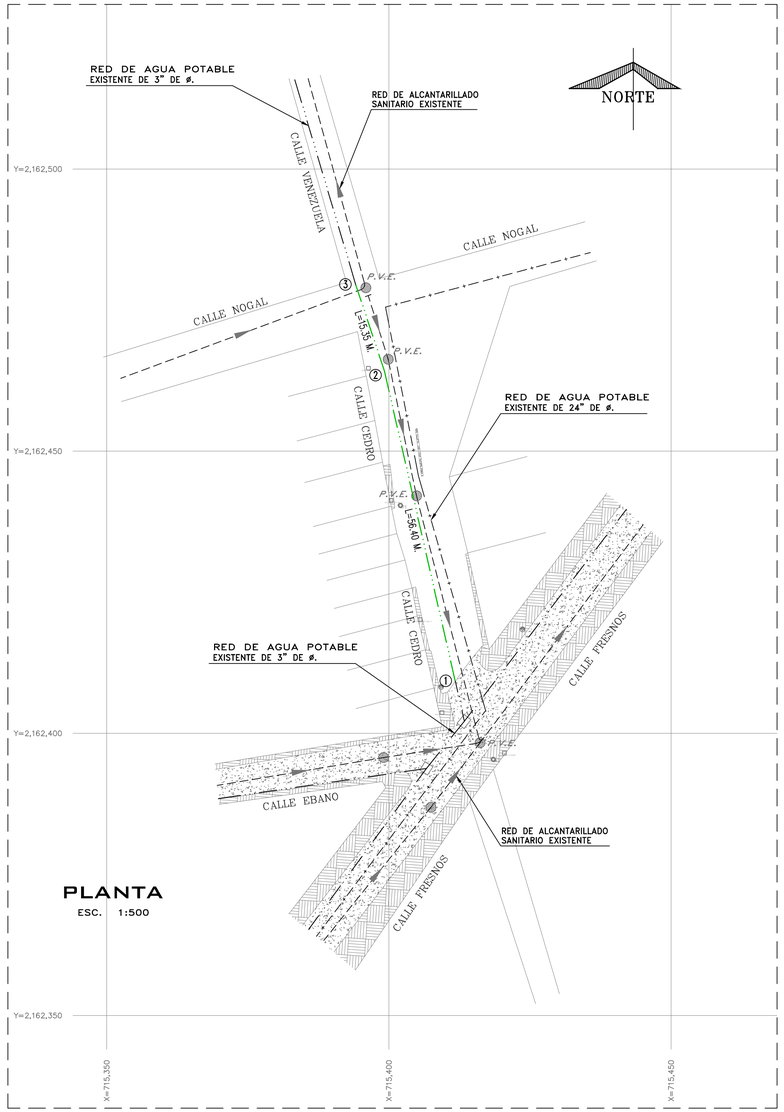

PLANTA

ESC. 1:500

ING. JUAN CARLOS RUIZ GARCÍA
PROYECTO Y DIBUJO

CUADRO DE CRUCEROS

①③ UNIÓN DE TUBERÍA EXISTENTE CON PROYECTO DE 3" DE ø CON JUNTA GIBAULT PROYECTO 3"ø — EXISTENTE 3"ø	② CODO DE FO.FO DE 11° x 3"ø PROYECTO 3"ø — PROYECTO 3"ø

PIEZAS ESPECIALES			
SÍMBOLO	CONCEPTO	UNIDAD	CANTIDAD
	CODO DE FO.FO. DE 11° X 3" BRIDADO	PZA.	1.00
	EXTREMIDAD DE 3" DE FO.FO. CON BRIDAS DE 75 mm	PZA.	2.00
	JUEGO DE JUNTA GIBAULT DE 3" DE Ø COMPLETAS	PZA.	4.00
	EMPAQUE DE PLOMO DE 75 mm (3") DE ø	PZA.	2.00
	TORNILLOS DE ACERO CON CABEZA Y TUERCA HEXAGONAL DE 15.9 mm X 63.5 mm (5/8" X 2 1/2" DE ø	PZA.	8.00

CANTIDAD DE TUBERIA			
SÍMBOLO	CONCEPTO	UNIDAD	CANTIDAD
	TUBERIA HIDRAULICA DE P.V.C. TIPO ANGER DE 75 MM (3") ø RD-26 CON CAMPANA Y EMPAQUE	M.	71.75

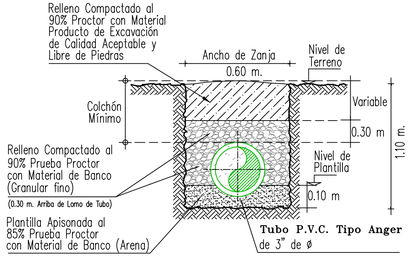

CALLES EN TERRACERIAS
SECCION TIPO DE ZANJA
SIN ESC.

Ø Comercial Tubo		Ancho de Zanja	Colchón Mínimo
(pulg.)	(mm)	(cm)	(cm)
3"	75	60	90

DIRECCION DE LOS EMPUJES Y FORMA DE COLOCAR LOS ATRAQUES DE CONCRETO

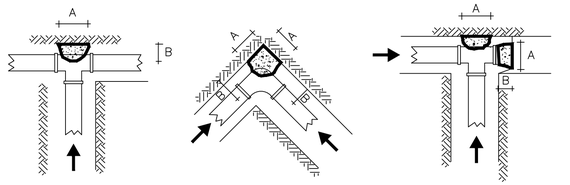

TEE DE Fo.Fo. — CODO DE Fo.Fo. — TEE Y TAPA DE Fo.Fo.

DIMENSIONES DE LOS ATRAQUES DE CONCRETO PARA LAS PIEZAS ESPECIALES DE Fo.Fo.

DETALLE DE ATRAQUES					
DIAM. NOMINAL	DE LA PIEZA	ALTURA	LADO "A"	LADO "B"	VOL. POR ATRAQUE
MILIMETROS	PULGADAS	EN cm	EN cm	EN cm	EN m^3
⩽ 75	⩽ 3"	30	30	30	0.027

1.–LAS PIEZAS ESPECIALES DEBERÁN ESTAR ALINEADAS Y NIVELADAS.

2.–EL ATRAQUE DEBERÁ COLOCARSE EN TODOS LOS CASOS ANTES DE HACER LA PRUEBA HIDROSTÁTICA.

3.–ESTOS ATRAQUES SE USARAN EXCLUSIVAMENTE PARA TUBERÍAS ALOJADAS EN ZANJAS.

4.–CONCRETO f'c=150 KG/CM2

DETALLE DE TOMA DOMICILIARIA A REHABILITAR

LISTA DE PIEZAS ESPECIALES

① Abrazadera de P.V.C. diám. de proyecto.	1.00	pza
② Llave de inserción de 1/2" de bronce a Kitec	1.00	pza
③ Polietileno de alta densidad con alma de Aluminio 1/2" Ø.	2.00 a 6.00	mts
④ Válvula de banqueta	1.00	pza
⑤ Registro para llave de paso o bota de Fo Fo	1.00	pza

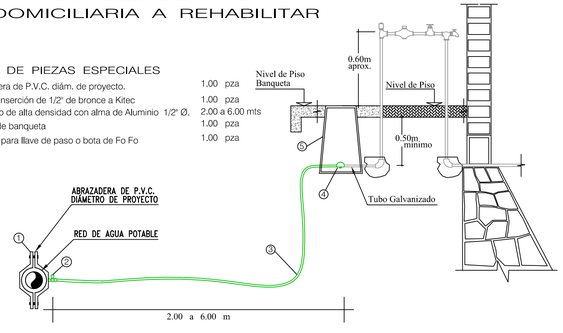

VERSIÓN	FECHA	REVISÓ
01	01/11/2022	ABM/AIRG

CROQUIS DE LOCALIZACIÓN

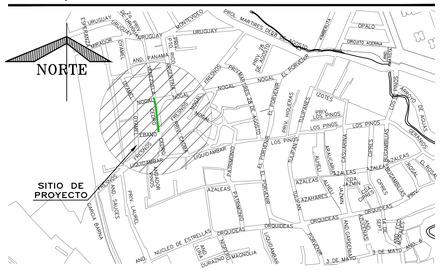

SIMBOLOGÍA

Red de Agua Potable Existente de 3" ø.	
Red de Agua Potable de Proyecto de 3" ø.	
Número de Crucero	①
Longitud del Tramo	L = 56.40 m.
Atraque de Concreto de 0.30 X 0.30 X 0.30 M.	
Paramento de Calle	

NOTAS GENERALES

1).– EL NORTE QUE SE INDICA ES MAGNÉTICO.

2).– LA TUBERÍA QUE SE UTILIZARÁ DEBERÁ SER DE P.V.C. RD–26 DE 2 PULGADAS DE ø.

3).– TODOS LOS NIVELES ESTÁN REFERENCIADOS AL NIVEL DE TERRENO NATURAL.

4).– DE ACUERDO AL MANUAL DE AGUA POTABLE, ALCANTARILLADO Y SANEAMIENTO DE LA CONAGUA, EL COLCHÓN MÍNIMO PARA TUBERÍA DE P.V.C. RD–26 DE 2 PULG. DE ø, DEL LOMO DE TUBO A LA RASANTE DEL PROYECTO DE PAVIMENTACIÓN SERÁ DE 90 cms COMO MÍNIMO.

5).– LA OBRA DEBERÁ REALIZARSE DE ACUERDO CON LAS ESPECIFICACIONES GENERALES DE CONSTRUCCIÓN PARA SISTEMAS DE ABASTECIMIENTO DE AGUA POTABLE, ALCANTARILLADO SANITARIO Y ALCANTARILLADO PLUVIAL DE LA CONAGUA VIGENTES.

6).– SE RECOMIENDA REALIZAR SONDÉOS PREVIOS A LA EJECUCIÓN DE ESTA OBRA, PARA UBICAR LÍNEAS DE AGUA, TELMEX, LUZ, ETC. DEBIDO A QUE NO SE ENCONTRARON REGISTROS VISIBLE QUE CRUZARÁN EL TRAZO REALIZADO O LA RECOMENDACIÓN DEL RESIDENTE A CARGO DE LA CONSTRUCCIÓN, CUALQUIER DESPERFECTO A LA INFRAESTRUCTURA EXISTENTE, SERÁ POR CUENTA DEL CONTRATISTA.

7).– LA INSTALACIÓN DE LA TUBERIA DE P.V.C. PARA AGUA POTABLE INCLUYE; BAJADO DE TUBERIA, INSTALACIÓN Y PRUEBA HIDROSTATICA.

8).– LA RED DE AGUA POTABLE, INDICADO CON ÉSTA SIMBOLOGÍA SE DEBERÁ CANCELAR Y SE REUBICARÁ COMO SE INDICA EN ÉSTE PROYECTO.

9).– ESTE PROYECTO NO LIBERA AL SOLICITANTE DE LOS TRÁMITES DE PERMISO CORRESPONDIENTES ANTE INSTANCIAS MUNICIPALES, ESTATALES Y FEDERALES. ASÍ MISMO NO PODRÁ LLEVAR A CABO SU EJECUCIÓN, SI NO CUENTA CON LA LICENCIA DE CONSTRUCCIÓN EMITIDA POR LA DIRECCIÓN DE DESARROLLO URBANO DEL AYUNTAMIENTO.

COMISIÓN MUNICIPAL DE AGUA POTABLE Y SANEAMIENTO DE XALAPA, VER.

CMAS — DIRECCIÓN DE OPERACIÓN
GERENCIA DE PLANEACIÓN
DEPARTAMENTO DE ESTUDIOS Y PROYECTOS — Xalapa

RED DE AGUA POTABLE, CALLE CEDRO

REHABILITACIÓN Y CONSTRUCCIÓN DE RED DE AGUA POTABLE Y DRENAJE SANITARIO EN LA CALLE CEDRO, ENTRE CALLE PRIVADA HIGUERAS Y CALLE ENCINO, COL. LOMAS DE SAN ROQUE, Y REHABILITACIÓN DE ALCANTARILLADO SANITARIO EN CALLE FRANCISCO VILLA, ENTRE CALLE PASEO XALAPA Y AVENIDA CIUDAD DE LAS FLORES, COLONIA SÓSTENES M. BLANCO, EN XALAPA, VER.

Vo.Bo.

ING. ANGEL PARRAGUIRRE GANCEDO JEFE DE DEPTO. DE ESTUDIOS Y PROYECTOS CED. PROF. 4909966	ING. ADÁN BURGOS MONFIL GERENTE DE PLANEACIÓN CED. PROF. 8614306	ING. GERARDO MARTÍNEZ RÍOS ENCARGADO DE LA DIRECCIÓN DE OPERACIÓN CED. PROF. 1743135

FECHA: NOVIEMBRE DE 2022	ESCALAS: INDICADAS	ACOTACIONES: EN METROS	No. DE PLANO: 01 DE 01	CLAVE DEL PLANO: AP-01

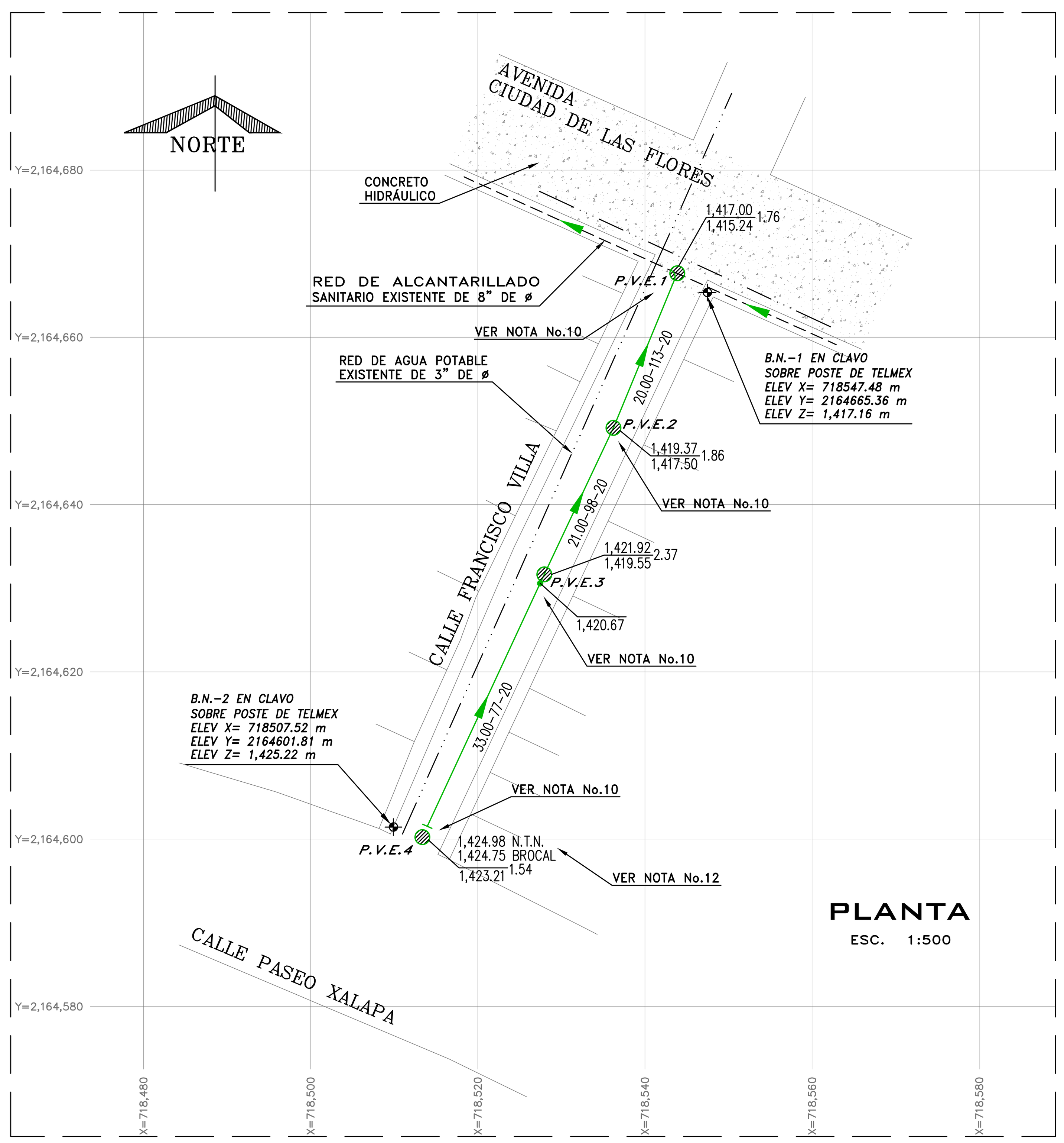

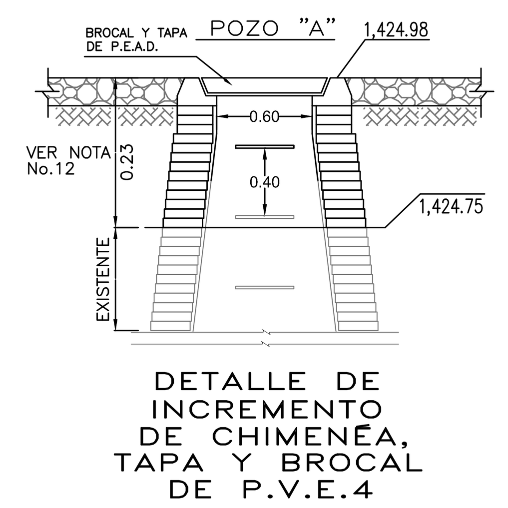

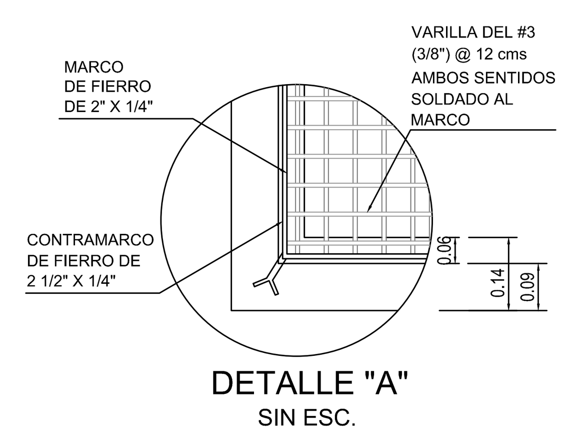

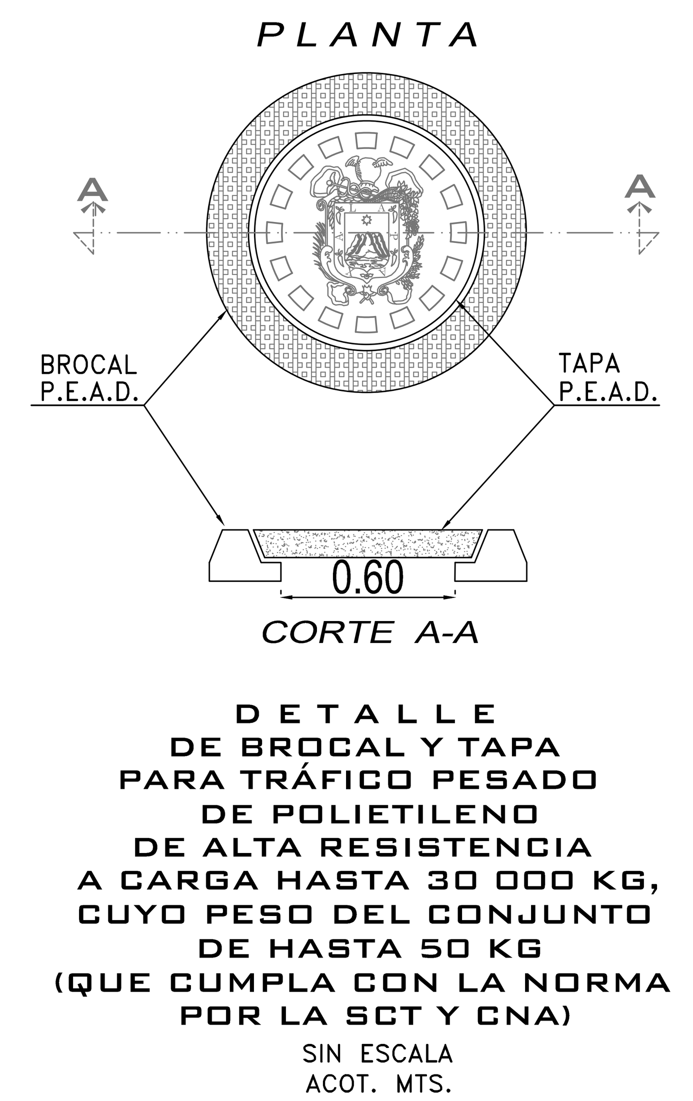

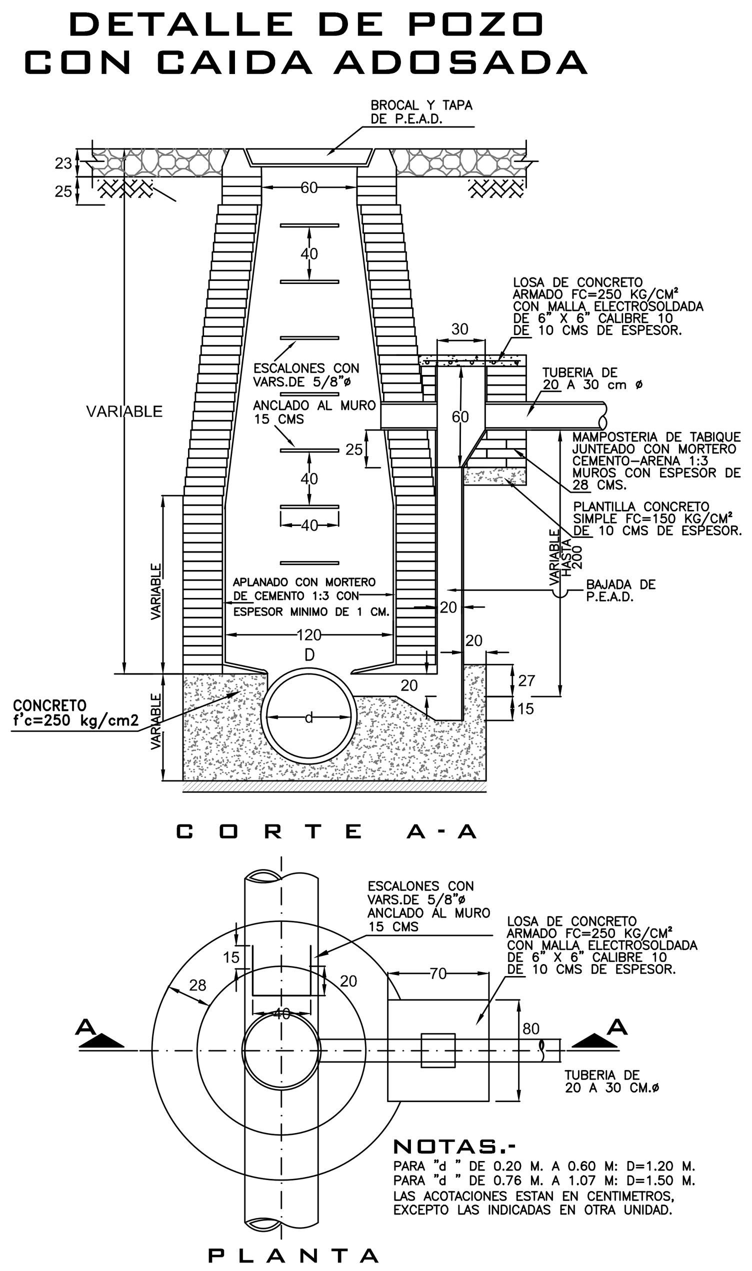

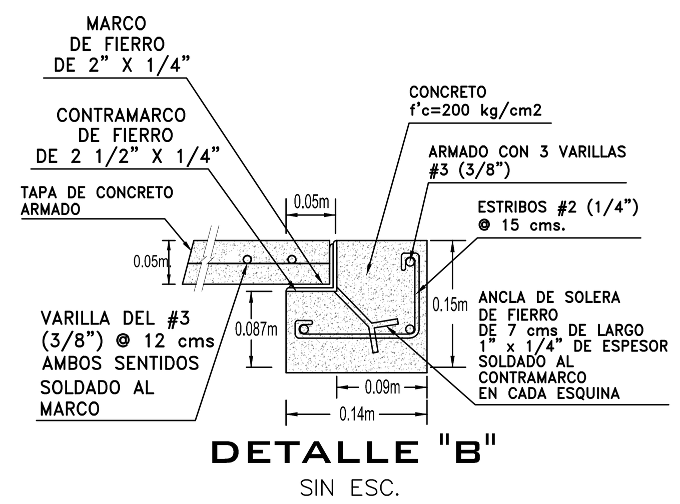

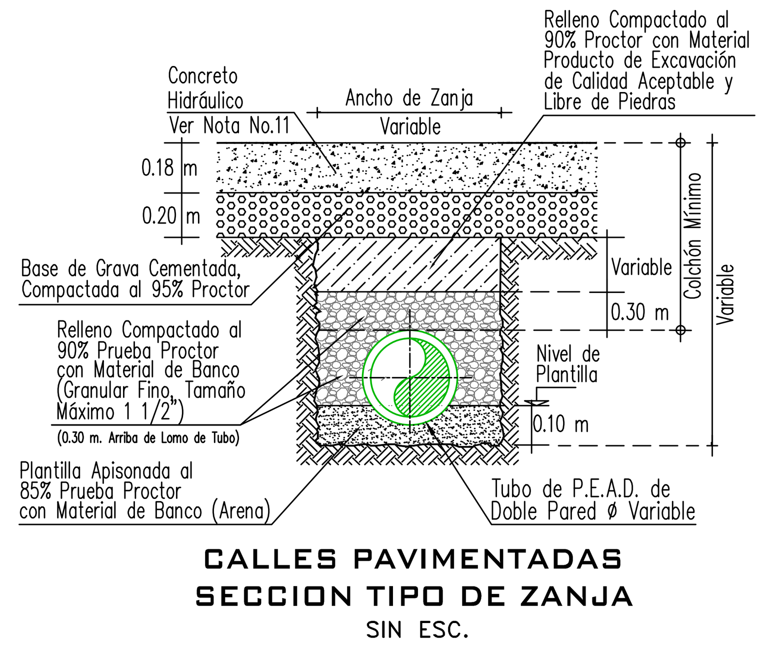

DESCARGA DOMICILIARIA TIPO PARA TUBERÍA DE P.E.A.D. DE DOBLE PARED DE 20 cms DE ø

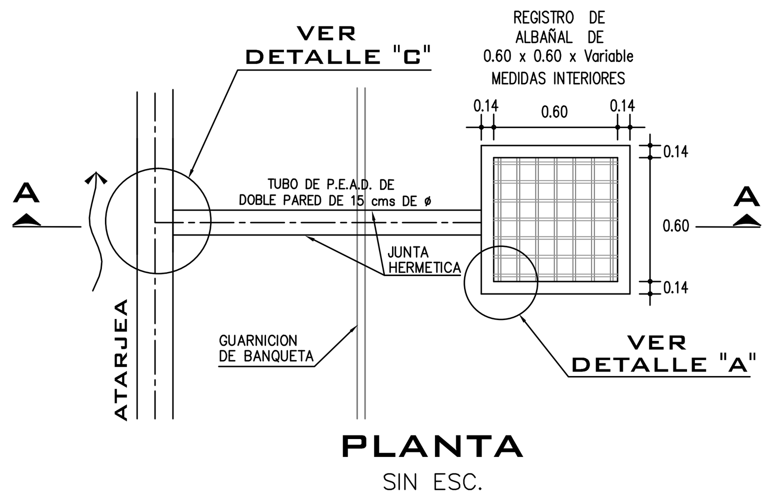

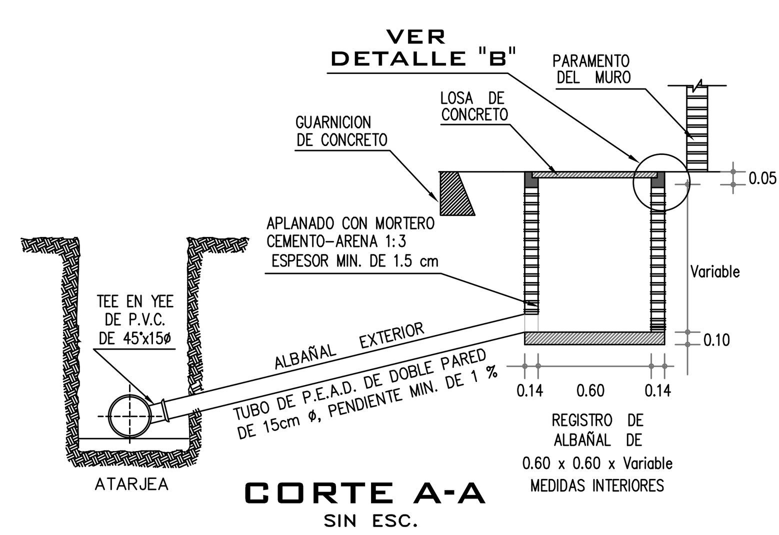

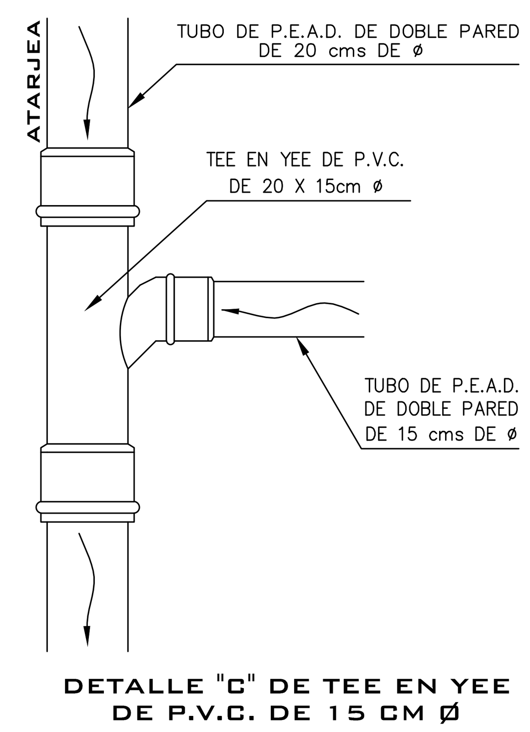

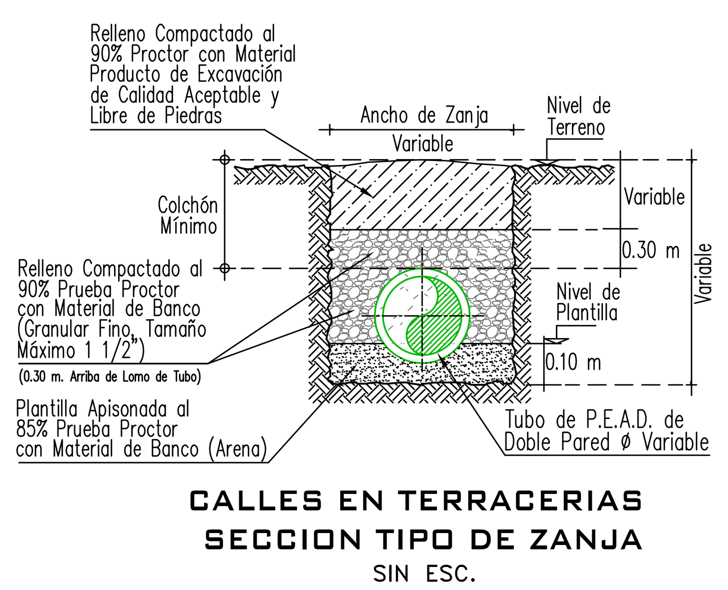

Ø Comercial Tubo P.E.A.D. (cm)		Ancho de Zanja (cm)	Colchón Mínimo (cm)
DESCARGA DOMICILIARIA	15	60	90
ATARJEA	20	75	90

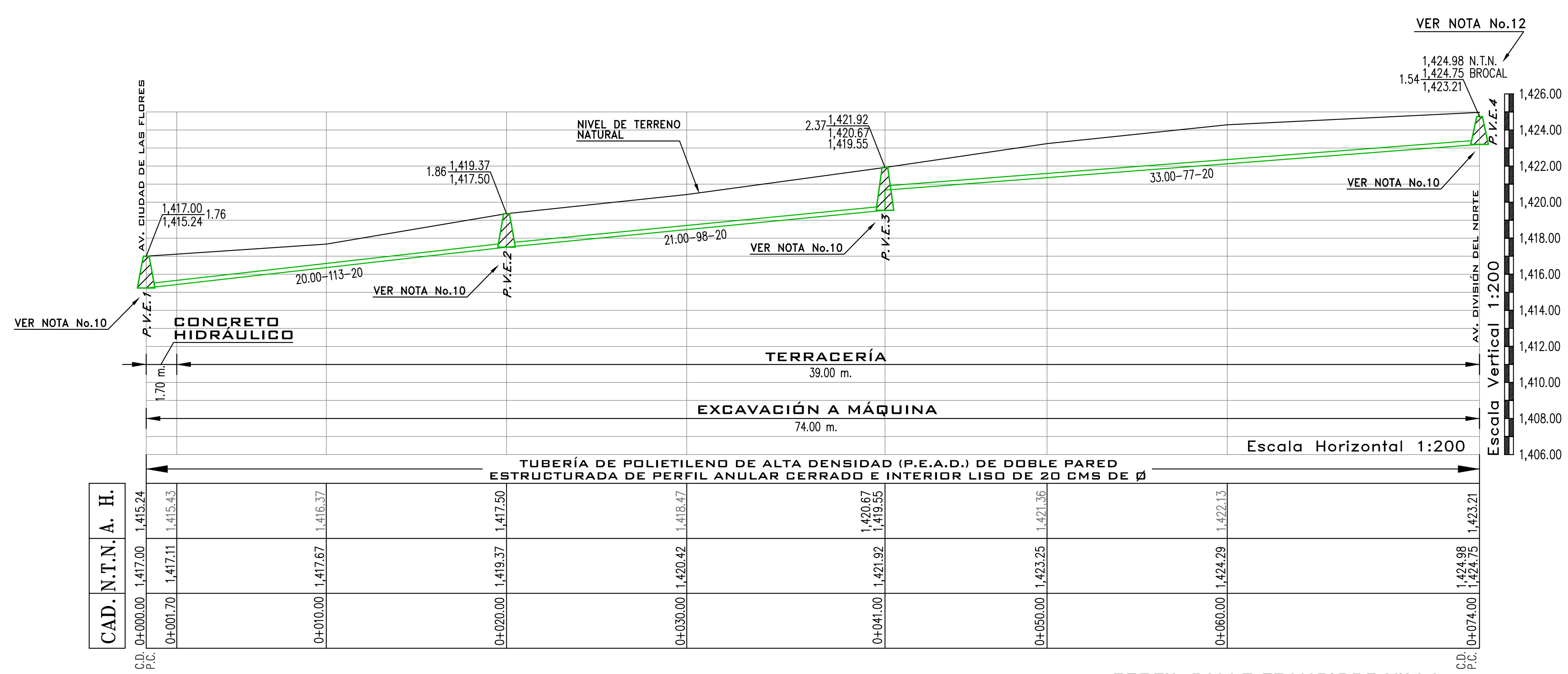

PERFIL CALLE FRANCISCO VILLA

TOP. ABDIAS NAVARRO CORTÉS	LEVANTÓ	ARQ. JAIR RAMIREZ RODRIGUEZ	PROYECTO Y DIBUJO CED. PROF. 7681107

C.D. CAMBIO DE DIRECCIÓN
P.C. PARAMENTO DE CALLE
A.H. ARRASTRE HIDRÁULICO
N.T.N. NIVEL DE TERRENO NATURAL
CAD. CADENAMIENTO

VERSIÓN	FECHA	REVISÓ
01	01/11/2022	AFG/JRR

CROQUIS DE LOCALIZACIÓN

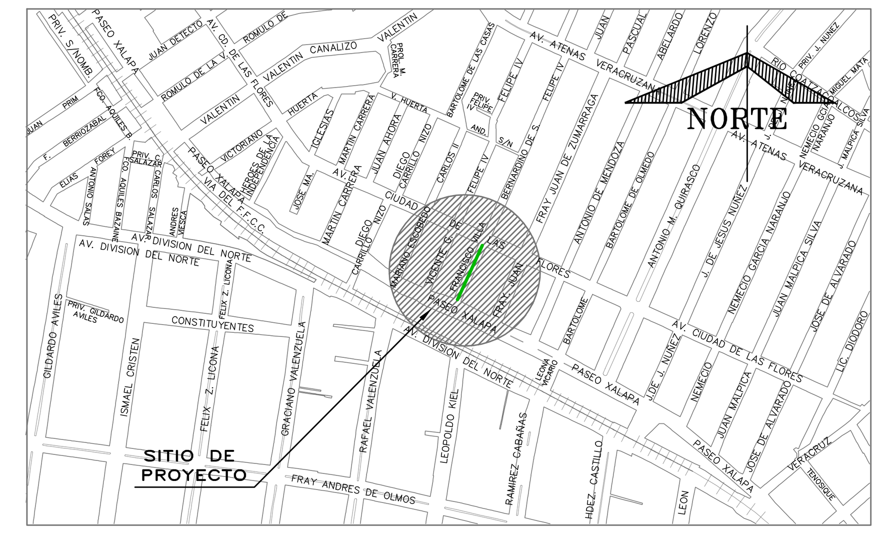

DATOS DE PROYECTO

Número de lotes	14 Lotes
Población de Proyecto	70 Habitantes
Dotación	250 Lts–Hab–Día
Aportación (80%)	200 Lts–Hab–Día
Sistema	Separado
Naturaleza del Sitio de Vertido	Red Municipal
Fórmulas empleadas	Harmón–Manning
Longitud de Red General	74.00 ml
Sistema de Eliminación	Gravedad
Coeficiente de Seguridad	1.50
Coeficiente de Harmón	3.80
Velocidades:	
Mínima	0.30 m/seg.
Máxima	5.00 m/seg.
Gastos:	
Mínimo	1.50 L.p.s.
Medio	1.50 L.p.s.
Max. Instantáneo	5.70 L.p.s.
Max. Extraordinario	8.55 L.p.s.

SIMBOLOGÍA

- Red de Alcantarillado Sanitario Existente
- Atarjea de Proyecto
- Cabeza de Atarjea
- Pozo con Caída Adosada
- Pozo de Visita Existente — P.V.E.
- Número de Pozo Existente — P.V.E.2
- Long. m – Pendiente milésimos – Diám. cm — 21.00– 98 – 20
- Elevación del Terreno / Elevación de Plantilla / h del Pozo — 1,419.37 / 1,417.50 / 1.86
- Sentido de Escurrimiento
- Banco de Nivel
- Red de Agua Potable Existente de 3" de ø

NOTAS GENERALES

1).– EL NORTE QUE SE INDICA ES MAGNETICO.

2).– LAS ELEVACIONES ESTAN REFERIDAS EN METROS.

3).– LAS COTAS DE PLANTILLA Y BROCAL ESTAN REFERENCIADAS A LOS BANCOS DE NIVEL, EN B.N.–1 Y B.N.–2, COMO SE INDICA EN PLANTA.

4).– EL SISTEMA DE COORDENADAS UTILIZADO ES UTM, DATUM WGS 84.

5).– LA TUBERIA QUE SE UTILIZARÁ DEBERÁ SER DE POLIETILENO DE ALTA DENSIDAD (P.E.A.D.) DE DOBLE PARED ESTRUCTURADA DE PERFIL ANULAR CERRADO E INTERIOR LISO DE 15, 20 Y 38 cms DE ø.

6).– DE ACUERDO AL MANUAL DE AGUA POTABLE, ALCANTARILLADO Y SANEAMIENTO DE LA CONAGUA, EL COLCHÓN MÍNIMO PARA TUBERIA DE P.E.A.D. DE DOBLE PARED DE 15, 20 Y 38 cms. DE ø, DEL LOMO DE TUBO A LA RASANTE DEL PROYECTO DE PAVIMENTACIÓN SERÁ DE 90 cms. COMO MÍNIMO.

7).– LA OBRA DEBERA REALIZARSE DE ACUERDO CON LAS ESPECIFICACIONES GENERALES DE CONSTRUCCIÓN PARA SISTEMAS DE ABASTECIMIENTO DE AGUA POTABLE, ALCANTARILLADO SANITARIO Y ALCANTARILLADO PLUVIAL DE LA CONAGUA VIGENTES.

8).– SE RECOMIENDA REALIZAR SONDÉOS PREVIOS A LA EJECUCIÓN DE ESTA OBRA, PARA UBICAR LÍNEAS DE AGUA, TELMEX, LUZ, ETC. DEBIDO A QUE NO SE ENCONTRARON REGISTROS VISIBLES QUE CRUZARAN EL TRAZO REALIZADO O LA RECOMENDACIÓN DEL RESIDENTE A CARGO DE LA CONSTRUCCIÓN.

9).– LA TOPOGRAFÍA DEL PRESENTE PROYECTO SE REALIZÓ EN SEPTIEMBRE 2018, CUALQUIER CAMBIO QUE SE EFECTÚE EN LOS NIVELES DEL TERRENO NATURAL, SE DEBERÁ REALIZAR LOS AJUSTES NECESARIOS A ESTE PROYECTO.

10).– A LOS POZOS DE VISITA EXISTENTES (P.V.E.1, P.V.E.2, P.V.E.3 Y P.V.E.4), SE LES DEBERÁN CAMBIAR LAS TAPAS Y BROCALES, DEBIDO A QUE SE ENCUENTRAN EN MALAS CONDICIONES, ASÍ MISMO SE CONSTRUIRÁN LAS MEDIAS CAÑAS EN PLANTILLA, SE INSTALARÁN ESCALONES CON VARILLAS DE 5/8" DE ø @ 40 cms., ANCLADOS 15 cms AL MURO Y SE APLANARÁN LOS MUROS CON MORTERO DE CEMENTO ARENA 1:3 CON ESPESOR MÍNIMO DE 1 cm. (VER DETALLE DE POZO CON CAÍDA ADOSADA).

11).– PARA ÉSTE PROYECTO SE DEBERÁ UTILIZAR PAVIMENTO DE CONCRETO PREMEZCLADO DE MR=38 KG/CM2, CON ACELERANTE A 3 DIAS DE 18 CM DE ESPESOR.

12).– EL POZO DE VISITA EXISTENTE (P.V.E.4) SE DEBERÁ REENIVELAR CON EL TERRENO NATURAL, DEBIDO A QUE SE ENCUENTRA 23 cms POR DEBAJO DE ÉSTE.

13).– LA INSTALACIÓN DE LA TUBERÍA DE P.V.C. PARA ALCANTARILLADO SANITARIO INCLUYE: BAJADO DE TUBERÍA, INSTALACIÓN Y PRUEBA DE HERMETICIDAD.

14).– SE DEBERÁ EVITAR LOS ARREGLOS EN LAS DESCARGAS DOMICILIARIAS QUE GENEREN ÁNGULOS DE 90°, POR LO QUE DEBERÁN SER MÁXIMO DE 45°.

15).– ÉSTE PROYECTO NO LIBERA AL SOLICITANTE DE LOS TRÁMITES DE PERMISO CORRESPONDIENTES ANTE INSTANCIAS MUNICIPALES, ESTATALES Y FEDERALES. ASÍ MISMO NO PODRÁ LLEVAR A CABO SU EJECUCIÓN, SI NO CUENTA CON LA LICENCIA DE CONSTRUCCIÓN EMITIDA POR LA DIRECCIÓN DE DESARROLLO URBANO DEL AYUNTAMIENTO.

COMISIÓN MUNICIPAL DE AGUA POTABLE Y SANEAMIENTO DE XALAPA, VER.

DIRECCIÓN DE OPERACIÓN
GERENCIA DE PLANEACIÓN
DEPARTAMENTO DE ESTUDIOS Y PROYECTOS

RED DE ALCANTARILLADO SANITARIO, CALLE FRANCISCO VILLA

REHABILITACIÓN Y CONSTRUCCIÓN DE RED DE AGUA POTABLE Y DRENAJE SANITARIO EN LA CALLE CEDRO, ENTRE CALLE PRIVADA HIGUERAS Y CALLE ENCINO, COL. LOMAS DE SAN ROQUE, Y REHABILITACIÓN DE ALCANTARILLADO SANITARIO EN CALLE FRANCISCO VILLA, ENTRE CALLE PASEO XALAPA Y AVENIDA CIUDAD DE LAS FLORES, COLONIA SÓSTENES M. BLANCO, EN XALAPA, VER.

Vo.Bo.

ING. ANGEL PARRAGUIRRE GANCEDO JEFE DE DEPTO. DE ESTUDIOS Y PROYECTOS CED. PROF. 4909966	ING. ADÁN BURGOS MONFIL GERENTE DE PLANEACIÓN CED. PROF. 8614306	ING. GERARDO MARTÍNEZ RÍOS ENCARGADO DE LA DIRECCIÓN DE OPERACIÓN CED. PROF. 1743135

FECHA: NOVIEMBRE DE 2022	ESCALAS: INDICADAS	ACOTACIONES: EN METROS	No. DE PLANO: 02 DE 02	CLAVE DEL PLANO: AS-02