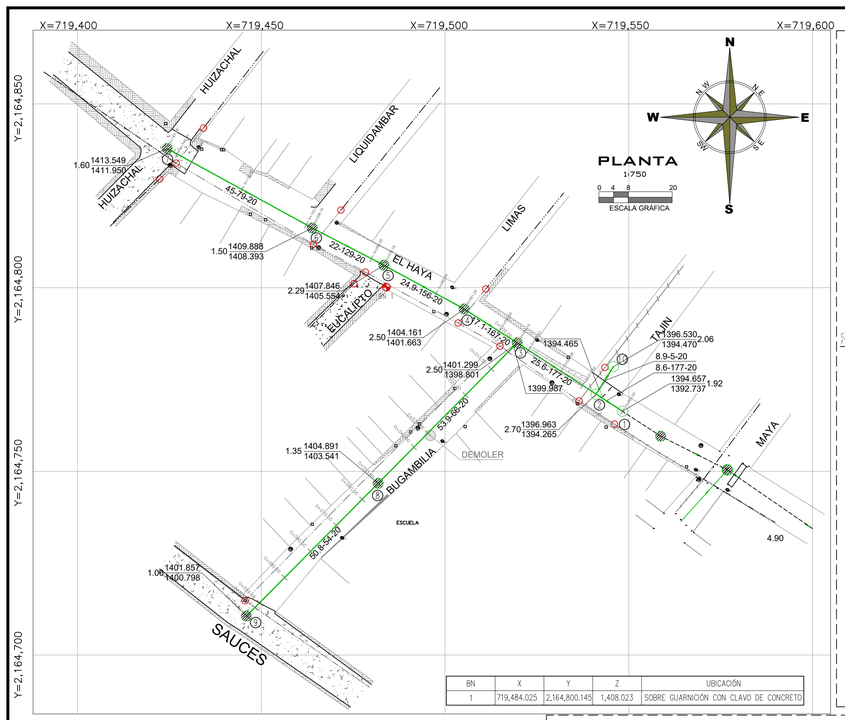

BN	X	Y	Z	UBICACIÓN
1	719,484.025	2,164,800.145	1,408.023	SOBRE GUARNICIÓN CON CLAVO DE CONCRETO

POZO DE VISITA COMUN

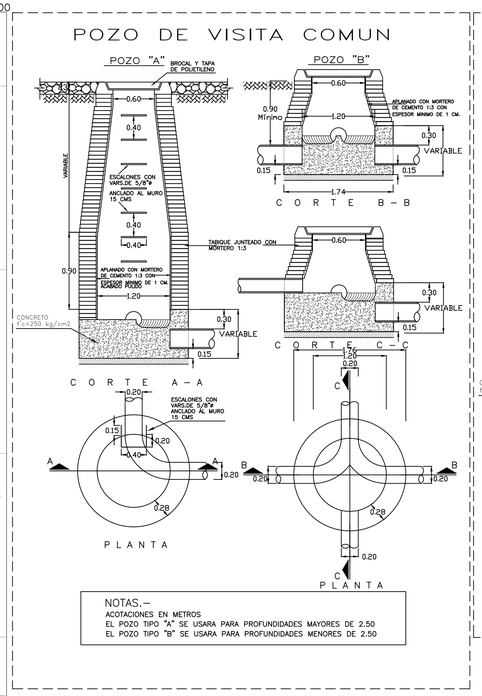

NOTAS.–
ACOTACIONES EN METROS
EL POZO TIPO "A" SE USARA PARA PROFUNDIDADES MAYORES DE 2.50
EL POZO TIPO "B" SE USARA PARA PROFUNDIDADES MENORES DE 2.50

POZO CON CAIDA ADOSADA

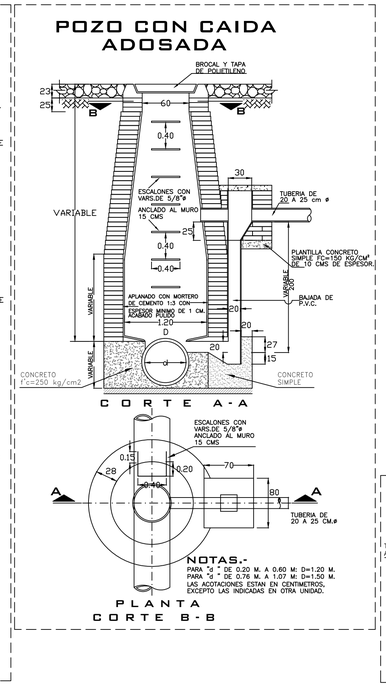

NOTAS.-
PARA "d" DE 0.20 M. A 0.60 M: D=1.20 M.
PARA "d" DE 0.76 M. A 1.07 M: D=1.50 M.
LAS ACOTACIONES ESTAN EN CENTIMETROS, EXCEPTO LAS INDICADAS EN OTRA UNIDAD.

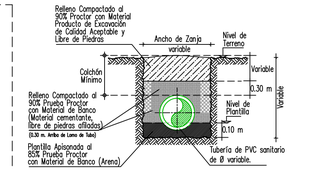

CALLES EN TERRACERIAS
SECCION TIPO DE ZANJA
SIN ESC.

TUBERÍA PVC SANITARIO

Ø Comercial Tubo ø"(cm)	Ancho de Zanja (cm)	Colchón Mínimo (cm)
6"(15 cms)	60	90
8"(20 cms)	70	90

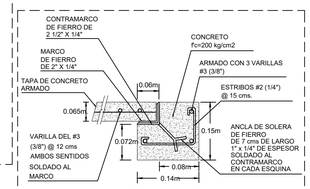

DETALLE "B"
SIN ESC.

CROQUIS DE LOCALIZACIÓN

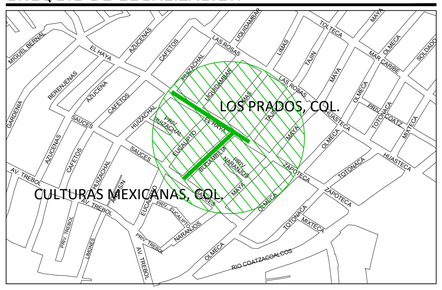

DATOS DE PROYECTO

Numero de lotes	30.00 lotes
Población de Proyecto	150.00 habitantes
Dotación (Uso doméstico)	250 Lts-Hab-Día
Aportación (100%)	200 Lts-Hab-Día
Sistema	Separado
Naturaleza del Sitio de Vertido	Red Municipal
Sistema de Eliminación	Gravedad
Coeficiente de Seguridad	1.50
Coeficiente de Harmon	3.5
Velocidades	Minima Maxima
Gastos	0.30 m/s 5.00 m/s
Mínimo	0.10 l.p.s.
Medio	0.21 l.p.s.
Máx. Instántaneo	0.89 l.p.s.
Máx. Extraordinario	1.33 l.p.s.

SIMBOLOGÍA

Long. – Pendiente – Diám. m m milesimos cms	92.90–78–20
Elevación del Terreno	1480.35
Elevación de Desarenador ó Caída h del P.V. ó T.T.	1.70
Elevación de Plantilla	1479.05 / 1478.65
Red de Alcantarillado Sanitario Existente	
Sentido de Escurrimiento	
Pozo de Visita Tipo Común	
Infraestructura existente a cancelar	
Pozo de Visita Existente	
Red de Agua Potable Existente de 3"Ø	
Red de Agua Potable Proyecto de 3"Ø	
Banco de Nivel	

NOTAS GENERALES

1).–EL NORTE QUE SE INDICA ES MAGNÉTICO.
2).–LA TUBERÍA QUE SE UTILIZARÁ PARA LA REHABILITACIÓN DE LAS REDES DE ALCANTARILLADO SANITARIO DEBERÁ SER DE P.V.C. SANITARIO SERIE 20 DE 8" DE Ø.
3).–DE ACUERDO AL MANUAL DE AGUA POTABLE, ALCANTARILLADO Y SANEAMIENTO DE LA CONAGUA, EL COLCHÓN MÍNIMO PARA TUBERÍA DE P.V.C. DE 6"(15cms) y 8"(20cms) DE Ø, DE LOMO DE TUBO A LA RASANTE DEL PROYECTO DE PAVIMENTACIÓN SERÁ DE 90 CMS COMO MÍNIMO.
4).–EN CASO DE ENCONTRARSE UN MATERIAL DE TERRENO DIFERENTE AL CONSIDERADO EN EL PRESUPUESTO SE DEBERÁ NOTIFICAR A LA GERENCIA DE PLANEACIÓN DE ÉSTE ORGANISMO OPERADOR PARA REALIZAR LOS AJUSTES PERTINENTES.
5).–POR NINGÚN MOTIVO DEBERÁ PERMITIRSE QUE LA EXCAVACIÓN ESTE EXPUESTA A LOS AGENTES AMBIENTALES MAS TIEMPO DE LO NECESARIO, PARA EVITAR LA ALTERACIÓN DE LAS CARACTERÍSTICAS DEL MISMO.
6).–LA OBRA DEBERÁ REALIZARSE DE ACUERDO CON LAS ESPECIFICACIONES GENERALES DE CONSTRUCCIÓN PARA SISTEMAS DE ABASTECIMIENTO DE AGUA POTABLE, ALCANTARILLADO SANITARIO Y ALCANTARILLADO PLUVIAL DE LA CONAGUA VIGENTES.
7).–SE RECOMIENDA REALIZAR SONDEOS PREVIOS A LA EJECUCIÓN DE ESTA OBRA, PARA UBICAR LÍNEAS DE AGUA, TELMEX, LUZ, ETC. DEBIDO A QUE NO SE ENCONTRARON REGISTROS VISIBLES QUE CRUZARÁN EL TRAZO REALIZADO O LA RECOMENDACIÓN DEL RESIDENTE A CARGO DE LA CONSTRUCCIÓN, CUALQUIER DESPERFECTO A LA INFRAESTRUCTURA EXISTENTE, SERÁ POR CUENTA DEL CONTRATISTA.
8).–SE UTILIZARA LA DESCARGA PARA PROFUNDIDADES MAYORES EN DONDE SEA NECESARIO, DE ACUERDO A LA UBICACIÓN DE CADA REGISTRO, ESTO PARA GARANTIZAR LA CORRECTA INCORPORACIÓN DE LAS AGUAS NEGRAS.
9).– SE CONSIDERAN TODOS LOS POZOS DE VISITA EXISTENTES EN BUENAS CONDICIONES, SOLO SE CONSTRUIRAN NUEVOS LOS PV 1, 2 Y 10
10).–ÉSTE PROYECTO NO LIBERA AL SOLICITANTE DE LOS TRÁMITES DE PERMISO CORRESPONDIENTES ANTE INSTANCIAS MUNICIPALES, ESTATALES Y FEDERALES. ASÍ MISMO NO PODRÁ LLEVAR A CABO SU EJECUCIÓN, SI NO CUENTA CON LA LICENCIA DE CONSTRUCCIÓN EMITIDA POR LA DIRECCIÓN DE DESARROLLO URBANO DEL AYUNTAMIENTO.

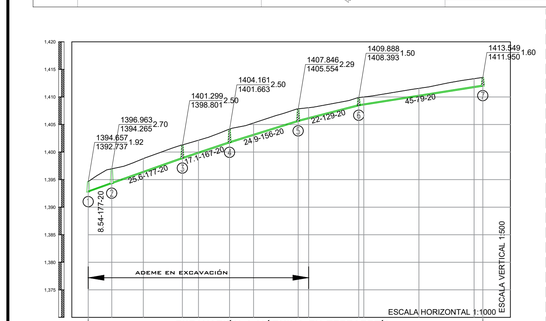

C.AD.	N.T.N	A. H.
0+000.00	1,394.657	1,392.737
0+008.54	1,396.963	1,394.265
0+020.00	1,398.813	1,396.263
0+034.16	1,401.299	1,398.799
0+040.00	1,402.145	1,399.776
0+051.29	1,404.161	1,401.661
0+060.00	1,405.275	1,403.022
0+078.18	1,407.846	1,405.546
0+080.00	1,408.050	1,405.848
0+098.18	1,409.888	1,408.389
0+100.00	1,409.995	1,408.538
0+120.00	1,411.950	1,410.118
0+140.00	1,413.316	1,411.698
0+143.18	1,413.549	1,411.844

PERFIL CALLE HAYA

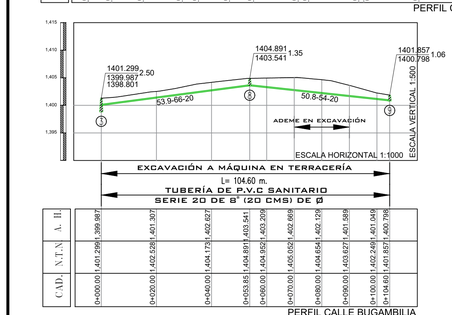

C.AD.	N.T.N	A. H.
0+000.00	1,401.299	1,399.987
0+020.00	1,402.528	1,401.307
0+040.00	1,404.173	1,402.627
0+053.85	1,404.891	1,403.541
0+060.00	1,404.925	1,403.209
0+070.00	1,405.025	1,402.669
0+080.00	1,404.654	1,402.129
0+090.00	1,403.627	1,401.589
0+100.00	1,402.249	1,401.049
0+104.60	1,401.857	1,400.798

PERFIL CALLE BUGAMBILIA

PLANTA

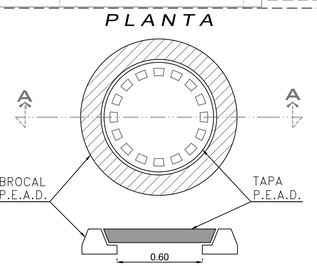

CORTE A-A

DETALLE
DE BROCAL Y TAPA
PARA TRÁFICO PESADO
DE POLIETILENO
DE ALTA RESISTENCIA
A CARGA HASTA 30 000 KG,
CUYO PESO DEL CONJUNTO
DE HASTA 50 KG
(QUE CUMPLA CON LA NORMA
POR LA SCT Y CONAGUA)

SIN ESCALA
ACOT. MTS.

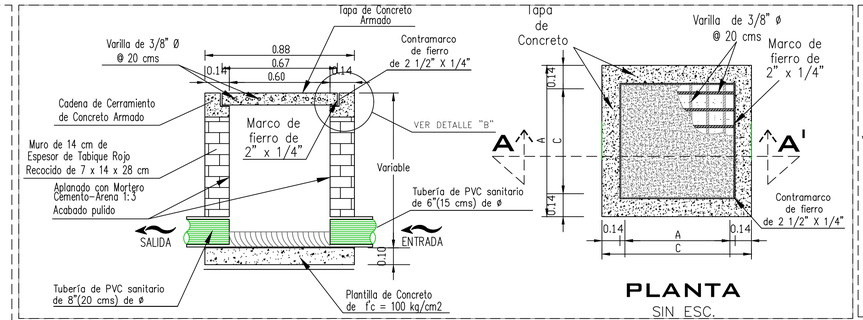

PLANTA
SIN ESC.

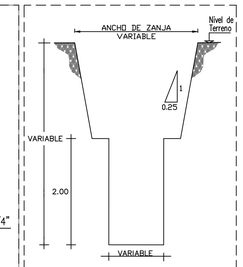

DETALLE
DE EXCAVACIÓN
SIN ESC.

DETALLE "C" DE CONEXIÓN CON DESCARGA DOMICILIARIA

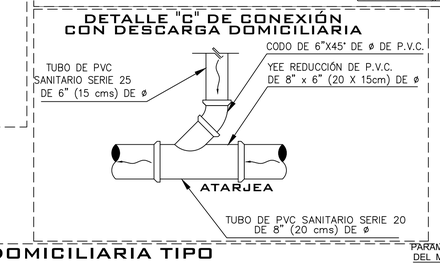

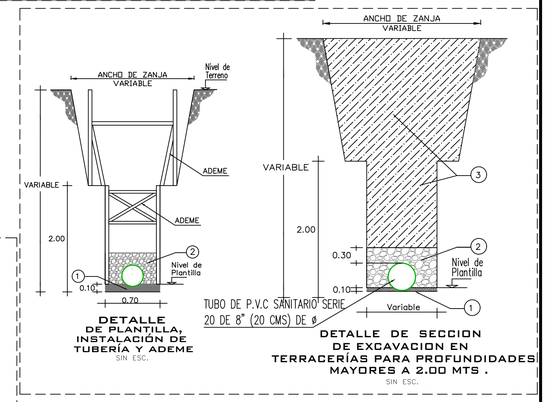

DETALLE
DE PLANTILLA,
INSTALACIÓN DE
TUBERÍA Y ADEME
SIN ESC.

DETALLE DE SECCION
DE EXCAVACION EN
TERRACERÍAS PARA PROFUNDIDADES
MAYORES A 2.00 MTS .
SIN ESC.

DESCARGA DOMICILIARIA TIPO PARA TUBERIA DE PVC SANITARIO

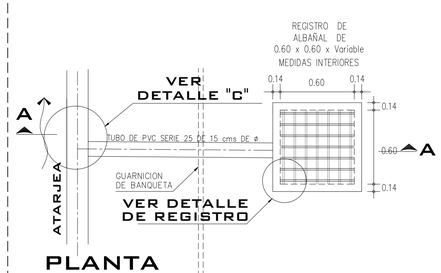

PLANTA
SIN ESC.

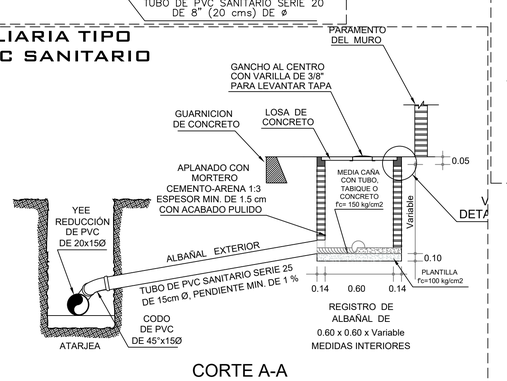

CORTE A-A
SIN ESC.

1.– PLANTILLA APISONADA AL 85% PRUEBA PROCTOR CON MATERIAL DE BANCO (ARENA)
2.– RELLENO COMPACTADO AL 90% PROCTOR CON MATERIAL DE BANCO (GRANULAR FINO, TAMAÑO MÁXIMO 1 1/2") (0.30 m. ARRIBA DE LOMO DE TUBO)
3.– RELLENO COMPACTADO AL 90% PROCTOR CON MATERIAL PRODUCTO DE EXCAVACIÓN DE CALIDAD ACEPTABLE Y LIBRE DE PIEDRAS.

VERSIÓN	FECHA	REVISÓ
01	23/MAY/2023	APG/LATM
02	31/ENE/2024	APG/LATM

ING. JORGE LANDA RIVAS
LEVANTÓ

CMAS XALAPA
COMISIÓN MUNICIPAL DE AGUA POTABLE Y SANEAMIENTO DE XALAPA, VER.
DIRECCIÓN DE OPERACIÓN
GERENCIA DE PLANEACIÓN
DEPARTAMENTO DE ESTUDIOS Y PROYECTOS

ING. LUIS ANGEL TORRES MOLINA CED. PROF.: 7710129 PROYECTISTA	ING. ÁNGEL PARRAGUIRRE GANCEDO CED. PROF.: 4009966 JEFE DEL DEPTO. DE ESTUDIOS Y PROYECTOS
ING. ADÁN BURGOS MONFIL CED. PROF.: 8614306 GERENTE DE PLANEACIÓN	ING. GERARDO MARTÍNEZ RÍOS CED. PROF.: 1743135 ENCARGADO DE LA DIRECCIÓN DE OPERACIÓN

NÚMERO DE OBRA ASIGNADO :
2024 30 909 0034

DESCRIPCIÓN DEL PROYECTO :
REHABILITACIÓN DE RED DE AGUA POTABLE Y ALCANTARILLADO SANITARIO EN LA CALLE HAYA, ENTRE CALLE HUIZACHAL Y CALLE TAJIN Y CALLE BUGAMBILIA ENTRE CALLE SAUCES Y CALLE HAYA, COLONIA LOS PRADOS, EN XALAPA, VERACRUZ.

TIPO DE PLANO DE PROYECTO EJECUTIVO :
ALCANTARILLADO SANITARIO
PLANTA, PERFIL Y DETALLES

CLAVE DE PLANO :
AS-01

ESCALA :	PLANO :	FECHA :
LAS QUE SE INDICAN	01 DE 01	ENERO 2024

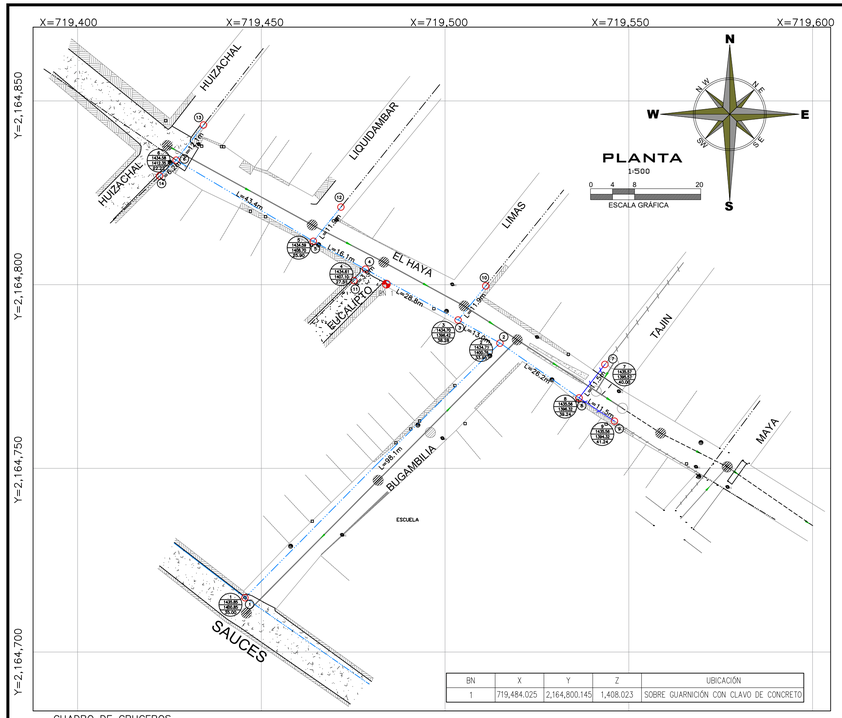

BN	X	Y	Z	UBICACIÓN
1	719,484.025	2,164,800.145	1,408.023	SOBRE GUARNICIÓN CON CLAVO DE CONCRETO

CUADRO DE CRUCEROS

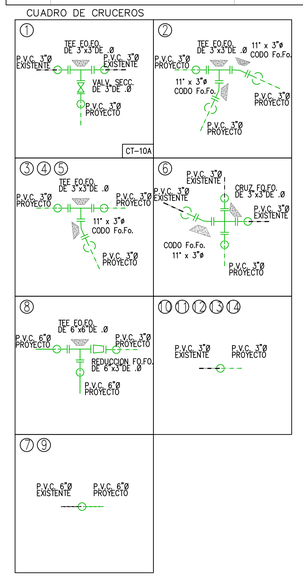

PIEZAS ESPECIALES			
SIMBOLO	CONCEPTO	UNIDAD	CANTIDAD
	CRUZ DE FO.FO. DE 3" DE ø BRIDADA. CRUZ DE FO.FO. DE 6" DE ø BRIDADA.	PZA. PZA.	1.00 1.00
	TEE DE FO.FO. DE 6" DE ø BRIDADA. TEE DE FO.FO. DE 3" DE ø BRIDADA.	PZA. PZA.	1.00 5.00
	CODO DE FO.FO. DE DE 11" x 6"ø BRIDADO.	PZA.	6.00
	REDUCCIÓN DE FO.FO. DE DE 6 x 3"ø BRIDADA.	PZA.	1.00
	VALVULA DE COMPUERTA DE 3"ø BRIDADA.	PZA.	1.00
	EXTREMIDAD DE FO.FO. BRIDADA DE 150 mm (6") de ø EXTREMIDAD DE FO.FO. BRIDADA DE 75 mm (3") de ø	PZA. PZA.	2.00 20.00
	JUEGO DE JUNTA GIBAULT DE 6" DE Ø COMPLETAS CON GOMAS REFORZADAS JUEGO DE JUNTA GIBAULT DE 3" DE Ø COMPLETAS CON GOMAS REFORZADAS	PZA. PZA.	4.00 25.00
	EMPAQUE DE PLOMO DE 150 mm (6") DE ø EMPAQUE DE PLOMO DE 75 mm (3") DE ø	PZA. PZA.	3.00 27.00
	TORNILLOS DE ACERO CON CABEZA Y TUERCA HEXAGONAL: 19.1 mm X 88.9 mm (3/4" X 3 1/2") DE ø 16 mm X 64.0 mm (5/8" X 2 1/2") DE ø	 PZA. PZA.	 24.00 108.00

CANTIDAD DE TUBERÍA		
CONCEPTO	UNIDAD	CANT.
TUBERÍA HIDRÁULICA DE P.V.C. TIPO ANGER RD-26 DE 150 MM (6") Ø	M.	23.00
TUBERÍA HIDRÁULICA DE P.V.C. TIPO ANGER RD-26 DE 75 MM (3") Ø	M.	270.70

DETALLE DE ATRAQUES

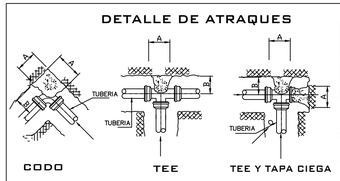

DIRECCION DE LOS EMPUJES
Y FORMA DE COLOCAR LOS ATRAQUES

DIMENSIONES DE LOS ATRAQUES DE CONCRETO PARA LAS PIEZAS ESPECIALES					
DIAM. NOMINAL DE LA PZA. ESP. MM.	PULG.	ALTURA EN CM.	LADO "A" EN CM.	LADO "B" EN CM.	VOL. POR ATRAQUE
75	3"	30	30	30	0.027

1.–LAS PIEZAS ESPECIALES DEBERAN ESTAR ALINEADAS Y NIVELADAS.
2.–EL ATRAQUE DEBERA COLOCARSE EN TODOS LOS CASOS ANTES DE HACER LA PRUEBA HIDROSTATICA.
3.–ESTOS ATRAQUES SE USARAN EXCLUSIVAMENTE PARA TUBERIAS ALOJADAS EN ZANJAS.

ING. JORGE LANDA RIVAS
LEVANTO

1.- Todas las acotaciones se dan en centimetros, excepto las indicadas en otra unidad. Las acotaciones "x" y "y" son generales para todas las losas de los contramarcos asi como las "a", "b" y "e" de la planat de muros de las cajas.

2.- Los perfiles estructurales de 150mm(6") de peralte empleados para la construcción del contramarco serán de tipo liviano.

3.- El dado de operación de la válvula deberá quedar centrado con la tapa de la caja.

4.- A los contramarcos se les soldará una varilla perimetralmente como lo indica el isométrico, con objeto de poder amarrar mas solidamente el contramarco con la losa del techo.

5.- La losa del techo tendra el espesor indicado en la tabla y llevará emparrillado de varillas de 3/8" @ 10 cms en ambos sentidos del fierro inferior ira en el sentido corto.

6.- La losa del piso será de 10 cms de espesor con refuerzo de varillas de 3/8" Ø @ 30 cms en ambos sentidos.

7.- Queda a juicio de la residencia poner en el fondo de la caja un tubo de 50mm (2") para desaguar la caja en caso necesario. Pero siempre que este descargue a un pozo de visita del alcantarillado.

8.- El piso que se detalla en este plano se construira siempre que se desplante sobre tierra u otro material semejante, si el terreno de cimentación es tepetate ordinaria, roca alterada o roca firme, se construirá la losa del piso sin la plantilla y si es roca firme sana se elimiará la losa del piso, desplantandose los muros directamente sobre el terreno.

9.- Las cajas para válvulas de 400mm (16")Ø y mayores que lleven paso lateral y se combinen con una o mas válvulas serán objeto de un diseño especial.

10.- Queda a juicio de la residencia el empleo de una o varias cajas tipo en un crucero de acuerdo con el número y disposición de las válvulas.

DETALLE DE CAJAS PARA VÁLVULAS
ACOTACIÓN EN m
SIN ESCALA

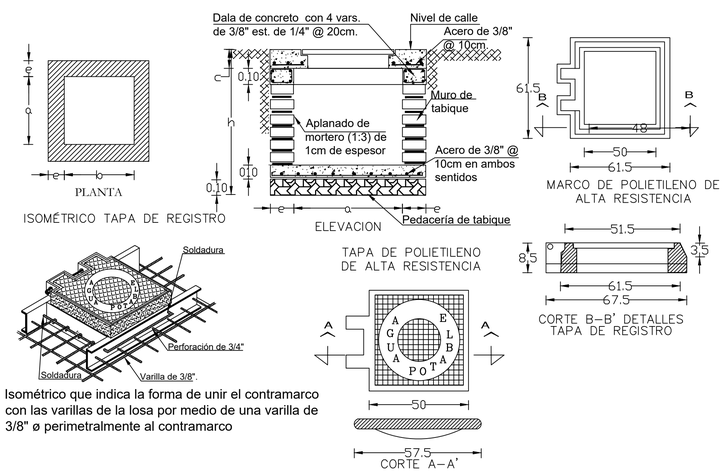

DATOS PARA CAJAS DE VALVULAS												
CAJA TIPO	DIAM. DE VALV.	CANT. DE VALV.	h EN m.	c EN cm.	a EN m.	b EN m.	e ESP. MURO cm.	x EN m.	y EN m.	CONTRAMARCOS			
										SENCILLO	DOBLE	CANT.	PERAL. PERFIL
10A	75 y 150	1	1.27	11.3	1.30	1.20	14	1.58	1.48	1.40	–––	1	100

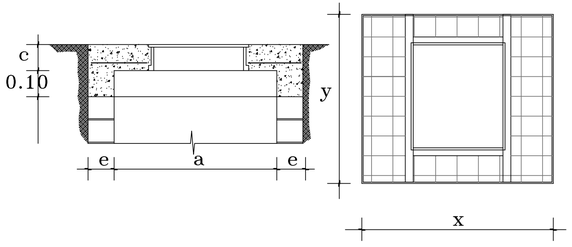

CAJA DE VÁLVULAS TIPO 10A

LISTA DE PIEZAS ESPECIALES

① Abrazadera diám. de proyecto.	1.00	pza
② Llave de inserción de 1/2" de bronce a Kitec	3.00	pza
③ Conector macho metálico para manguera Kitec de 1/2"	1.00	pza
④ Polietileno de alta densidad con alma de Aluminio 1/2" Ø.	Variable	
⑤ Válvula de banqueta de bronce de 1/2"	1.00	pza
⑥ Registro para llave de paso o bota	1.00	pza

DETALLE DE TOMA
DOMICILIARIA A REHABILITAR

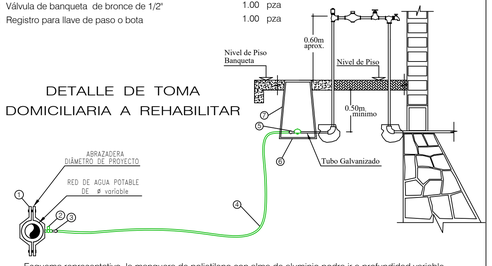

Esquema representativo, la manguera de polietileno con alma de aluminio podra ir a profundidad variable, garantizando por lo menos 30 cm de colchón

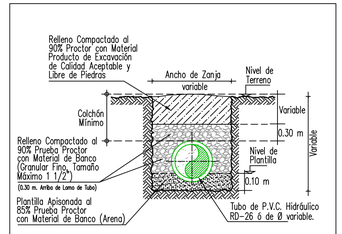

CALLES EN TERRACERIAS
SECCION TIPO DE ZANJA
SIN ESC.

TUBERÍA P.V.C. RD-26

Ø Comercial Tubo ø"	Ancho de Zanja (cm)	Colchón Mínimo (cm)
6"	60	90
3"	60	90

VERSIÓN	FECHA	REVISÓ
01	23/MAY/2023	APG/LATM
02	31/ENE/2024	APG/LATM

CROQUIS DE LOCALIZACIÓN

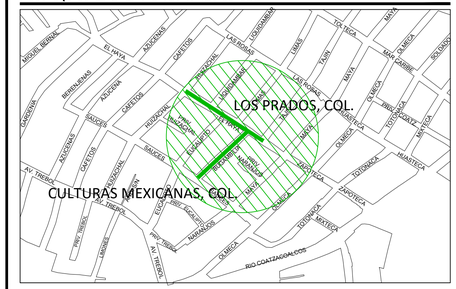

DATOS DE PROYECTO

Numero de lotes		30.00 lotes
Población de Proyecto		150.00 habitantes
Dotación (Uso doméstico)		250 Lts–Hab–Día
Gasto de Alimentación	Línea de 3"Ø	3.2 l/s
Longitud de la Red P.V.C. Hidráulico	Línea de 3"Ø Línea de 6"Ø	270.70 m 23.00 m
Fuente de Abastecimiento		Red municipal de Xalapa

- Red de Alcantarillado Sanitario Existente
- Sentido de Escurrimiento
- Pozo de Visita Tipo Común
- Infraestructura existente
- Pozo de Visita Existente
- Red de Agua Potable Existente de 3"Ø
- Red de Agua Potable Proyecto de 3"Ø
- Número de Crucero
- Crucero
- Longitud de Tramo — L=5.00 m.
- Banco de Nivel

NOTAS GENERALES

1).–EL NORTE QUE SE INDICA ES MAGNÉTICO.

2).–LA TUBERÍA QUE SE UTILIZARÁ PARA LA REHABILITACIÓN DE LAS REDES DE AGUA POTABLE DEBERÁ SER DE P.V.C. HIDRÁULICO RD–26 DE 3" DE Ø, NORMA NMX–E–145/1, CON CAMPANA Y EMPAQUE.

3).–DE ACUERDO AL MANUAL DE AGUA POTABLE, ALCANTARILLADO Y SANEAMIENTO DE LA CONAGUA, EL COLCHÓN MÍNIMO PARA TUBERÍA DE P.V.C. HIDRÁULICO RD–26 DE 3" DE LOMO DE TUBO A LA RASANTE DEL PROYECTO DE PAVIMENTACIÓN SERÁ DE 90 CMS COMO MÍNIMO.

4).–EN CASO DE ENCONTRARSE UN MATERIAL DE TERRENO DIFERENTE AL CONSIDERADO EN EL PRESUPUESTO SE DEBERÁ NOTIFICAR A LA GERENCIA DE PLANEACIÓN DE ÉSTE ORGANISMO OPERADOR PARA REALIZAR LOS AJUSTES PERTINENTES.

5).–POR NINGÚN MOTIVO DEBERÁ PERMITIRSE QUE LA EXCAVACIÓN ESTE EXPUESTA A LOS AGENTES AMBIENTALES MAS TIEMPO DE LO NECESARIO, PARA EVITAR LA ALTERACIÓN DE LAS CARACTERÍSTICAS DEL MISMO.

6).–LA OBRA DEBERÁ REALIZARSE DE ACUERDO CON LAS ESPECIFICACIONES GENERALES DE CONSTRUCCIÓN PARA SISTEMAS DE ABASTECIMIENTO DE AGUA POTABLE, ALCANTARILLADO SANITARIO Y ALCANTARILLADO PLUVIAL DE LA CONAGUA VIGENTES.

7).–SE RECOMIENDA REALIZAR SONDEOS PREVIOS A LA EJECUCIÓN DE ESTA OBRA, PARA UBICAR LÍNEAS DE AGUA, TELMEX, LUZ, ETC. DEBIDO A QUE NO SE ENCONTRARON REGISTROS VISIBLES QUE CRUZARÁN EL TRAZO REALIZADO O LA RECOMENDACIÓN DEL RESIDENTE A CARGO DE LA CONSTRUCCIÓN, CUALQUIER DESPERFECTO A LA INFRAESTRUCTURA EXISTENTE, SERÁ POR CUENTA DEL CONTRATISTA.

8).–LA INSTALACIÓN DE LA TUBERÍA PARA AGUA POTABLE, INCLUYE: BAJADO DE TUBERÍA, INSTALACIÓN Y PRUEBA HIDROSTÁTICA.

9).– LA JUNTAS JIBAULT SERÁN COMPLETAS CON GOMA REFORZADA Y DE ACUERDO CON EL DIÁMETRO EXTERIOR PARA LA TUBERIA INDICADA ANTERIORMENTE.

10).–ÉSTE PROYECTO NO LIBERA AL SOLICITANTE DE LOS TRÁMITES DE PERMISO CORRESPONDIENTES ANTE INSTANCIAS MUNICIPALES, ESTATALES Y FEDERALES. ASÍ MISMO NO PODRÁ LLEVAR A CABO SU EJECUCIÓN, SI NO CUENTA CON LA LICENCIA DE CONSTRUCCIÓN EMITIDA POR LA DIRECCIÓN DE DESARROLLO URBANO DEL AYUNTAMIENTO.

CMAS XALAPA
COMISIÓN MUNICIPAL DE AGUA POTABLE Y SANEAMIENTO DE XALAPA, VER.
DIRECCIÓN DE OPERACIÓN
GERENCIA DE PLANEACIÓN
DEPARTAMENTO DE ESTUDIOS Y PROYECTOS

ING. LUIS ANGEL TORRES MOLINA CED. PROF. : 7710129 PROYECTISTA	ING. ÁNGEL PARRAGUIRRE GANCEDO CED. PROF. : 4909966 JEFE DEL DEPTO. DE ESTUDIOS Y PROYECTOS
ING. ADÁN BURGOS MONFIL CED. PROF. : 8614306 GERENTE DE PLANEACIÓN	ING. GERARDO MARTINEZ RIOS CED. PROF. : 1743135 ENCARGADO DE LA DIRECCIÓN DE OPERACIÓN

NÚMERO DE OBRA ASIGNADO :
2024 30 909 0034

DESCRIPCIÓN DEL PROYECTO :
REHABILITACIÓN DE RED DE AGUA POTABLE Y ALCANTARILLADO SANITARIO EN LA CALLE HAYA, ENTRE CALLE HUIZACHAL Y CALLE TAJIN Y CALLE BUGAMBILIA ENTRE CALLE SAUCES Y CALLE HAYA, COLONIA LOS PRADOS, EN XALAPA, VERACRUZ.

TIPO DE PLANO DE PROYECTO EJECUTIVO :	CLAVE DE PLANO :
AGUA POTABLE PLANTA Y DETALLES	AP-01

ESCALA :	PLANO :	FECHA :
LAS QUE SE INDICAN	01 DE 01	ENERO 2024