COMISIÓN MUNICIPAL DE AGUA POTABLE Y SANEAMIENTO DE XALAPA, VER.
DIRECCIÓN GENERAL
DIRECCIÓN DE OPERACIÓN
GERENCIA DE INFRAESTRUCTURA

ACTA DE LA JUNTA DE ACLARACIONES DE LA LICITACIÓN POR INVITACIÓN A CUANDO MENOS TRES PERSONAS N°. CMAS-I3P-OP-030-2022

En la ciudad de Xalapa, Ver., siendo las **09:00 hrs** del día **20 de octubre del 2022**, reunidos en la sala de capacitación de la Comisión Municipal de Agua Potable y Saneamiento de Xalapa, Ver.; ubicada en la Av. Miguel Alemán núm. 109, Colonia Federal, C.P. 91140 Xalapa, Veracruz; se procede a levantar la presente acta de la junta de aclaraciones de la Licitación a Cuando Menos Tres Personas N°. CMAS-I3P-OP-030-2022, relativa a la obra:

"REHABILITACIÓN Y CONSTRUCCIÓN DE ALCANTARILLADO SANITARIO Y AGUA POTABLE EN LA CALLE ÁNGEL CARVAJAL, ENTRE AV. CIRCUITO PRESIDENTES Y PRIMO TAPIA, COLONIA EMILIANO ZAPATA, EN XALAPA, VER."

a).- Aclaraciones generales a los participantes.

1. En el análisis de los precios unitarios deberán ser considerados de acuerdo a las especificaciones incluidas en el paquete de concurso.

2. Los licitantes deberán prever la disponibilidad de mano de obra en cantidad y especialidad, en la preparación de su proposición para poder cumplir con el plazo señalado para la ejecución en tiempo y forma. Cabe aclarar que tanto el personal técnico como el responsable técnico propuestos son parte del análisis y valoración de las propuestas que sean presentadas, por lo cual, deberán tener la experiencia en obras con características técnicas y magnitud similar; además de estar soportados fehacientemente con su documentación laboral y académica. Por lo tanto, se debe contemplar en su integración una plantilla que no deberá ser modificada una vez adjudicado el contrato y respetar la designación del responsable técnico presentado en el formato PE-8.

3. Se hace la aclaración que durante el proceso de la obra hasta su total recepción, la empresa ejecutora es responsable de la misma, de igual manera cualquier daño a terceros deberá ser reparada sin costo alguno para CMAS, por lo que deberá poner especial cuidado en el proceso constructivo.

4. Se le informa a los licitantes que deberán anexar la **propuesta económica en CD, en formato PDF y Excel.**

5. Se les informa que deben presentar impresos y firmados todos los documentos que forman parte de este proceso; los planos deberán estar **impresos en tamaño de 0.60 x 0.90 m.**

6. Para integración de su propuesta los licitantes deberán considerar la necesidad de trabajar simultáneamente en los diferentes sectores, con la suficiente fuerza de trabajo y equipo, lo cual deberá también quedar indicado en la planeación y procedimiento constructivo (formato PT-1)

7. En caso de no asistir el representante legal al acto de presentación y apertura de propuestas, quien se presente deberá estar acreditado mediante carta poder simple, con dos testigos y copia fotostáticas de identificación oficial de las cuatro personas que intervienen en dicho poder.

8. En el banco de tiro de material de desperdicio, deberán considerar la necesidad de acomodar el material producto de excavación y demoliciones cada cierto periodo para no obstruir el paso posteriormente.

9. Los acarreos de materiales, se deberán considerar de acuerdo a especificaciones de la CONAGUA, así como cualquier clave de las especificaciones particulares referentes a los acarreos, serán medidos colocados, es decir, el precio unitario deberá involucrar su coeficiente de abundamiento.

10. Los suministros de materiales y equipo de instalación permanentes, deberán ser considerados puestos en el sitio de la obra incluyendo sus acarreos locales, así como todos los materiales y agregados (tuberías, piezas especiales, cemento, acero, madera, grava y arena, etc.), considerando estas actividades en el precio unitario correspondiente. En los casos en donde el catálogo de conceptos y cantidades de obra considere conceptos de acarreos en algunas partidas o en todas, lo indicado anteriormente queda sin efecto. Así también en caso de existir volúmenes de acarreo en situaciones extraordinarias estos quedarán a consideración del residente de obra para su procedencia y trámite.

11. Se aclara que todo el equipo suministrado, piezas especiales, tuberías y válvulas deben ser nuevos.

12. Deberán considerar el equipo de protección y señalamientos en los sitios de los trabajos en el análisis, cálculo e integración de los costos indirectos (formato PE-4.1).

13. Cabe señalar que las propuestas que no contemplen lo solicitado en esta acta, así como en la convocatoria serán desechadas de acuerdo a lo establecido en el inciso 5.4 Causas por las que puede ser desechada la propuesta que a la letra dice "La omisión en la presentación de cualquiera de los documentos requeridos en esta convocatoria a la licitación, detectada durante la revisión y apertura, y aún después al acto de presentación y apertura de proposiciones detectada en la revisión detallada".

14. Se hace el señalamiento que para la ejecución de la obra en caso de presentarse lluvias los licitantes deberán prever las medidas necesarias para no afectar el programa de ejecución ya establecido de la obra.

15. Los precios unitarios deberán ser considerados de acuerdo a las especificaciones generales de la CONAGUA y especificaciones particulares incluidas en el paquete de licitación, ya que para cada concepto se tiene asignada una clave específica, por lo que no procederá pago adicional alguno por la omisión por parte del licitante en los alcances de cada una de ellas.

16. En el caso que los licitantes dispongan de equipo propio deberán comprobarlo, mediante las correspondientes facturas de adquisición, tal y como se señala en el formato PT-2 de la convocatoria a la licitación.

17. Los licitantes deberán apegarse a lo establecido en el Titulo III, Capítulo III, de la observancia de las Normas de la Ley Federal sobre Metrología y Normalización, en donde se especifica que todos los productos e instalaciones deberán cumplir con las Normas Oficiales Mexicanas (NOM).

18. Se hace entrega del detalle que sustituye al entregado inicialmente de la descarga domiciliaria tipo para tubería de P.E.A.D., de doble pared, el cual se debe de respetar de acuerdo a las líneas de proyecto donde se requiera.

19. Se informa a los licitantes que el fallo será por escrito (vía electrónica) o por medio del portal https://cmasxalapa.gob.mx/convocatorias/.

b).- Preguntas y respuestas.

En atención a lo estipulado en el punto 1.4.2 de la convocatoria a la licitación que dice **"Los Licitantes, podrán asistir y solicitar aclaraciones a la Convocatoria de Licitación A Cuando Menos Tres Personas, sus formatos, cláusulas del modelo de contrato y las que se deriven de la visita al lugar en que se realizarán los trabajos objeto de la licitación, las cuales serán aclaradas por CMAS"**. Esta solicitud será por escrito en forma clara y concisa, en papel membretado de la persona moral o física debidamente firmado, vía email al correo construccion@cmasxalapa.gob.mx y en el Departamento de Construcción hasta 24 horas antes de la junta de aclaraciones.

La Comisión procede a la aclaración de las dudas tanto de lo establecido en la convocatoria a la licitación como las derivadas de la visita de obra de las empresas:

Se asienta en la presente que no se recibieron preguntas por vía email al correo, ni en el Departamento de Construcción para aclaraciones, de ninguno de los licitantes.

Sin otro asunto que tratar se cierra la presente acta de la junta de aclaraciones, **siendo las 09:55 hrs del mismo día de su inicio**, firmando de conformidad los que en ella intervienen en todas las hojas de esta, puntualizando que la falta de firma de algún licitante o funcionario, no invalidará

su contenido y efectos poniéndose a partir de esta fecha a disposición de los que no hayan asistido, para su notificación.

Funcionarios CMAS y SUBCOMITÉ

ÁREA/DEPARTAMENTO	REPRESENTANTE O FUNCIONARIO	FIRMA
Contraloría Interna de la CMAS	Ing. Rafael Palacios Márquez	
Coordinación Jurídica	Lic. Jennifer Cornelio Boussart	
Gerencia de Recursos Financieros	Li. Jesús Rafael Pérez Fernández	
Gerencia de Infraestructura	Ing. Gilberto Montero Pérez	
Departamento de Construcción	Ing. Carlos Ismael Urreta Villareal	

LICITANTES

No.	LICITANTE	REPRESENTANTE	FIRMA
1	Arrendadora Edificaciones y Construcciones Garrido, S.A. de C.V.	C. Cindy Yamileth Lozano Rafael	
2	Construviales Maxmar, S.A. de C.V.	C. Alexis González Macías	

DESCARGA DOMICILIARIA TIPO PARA TUBERÍA DE P.E.A.D. DE DOBLE PARED DE 20 cms DE Ø

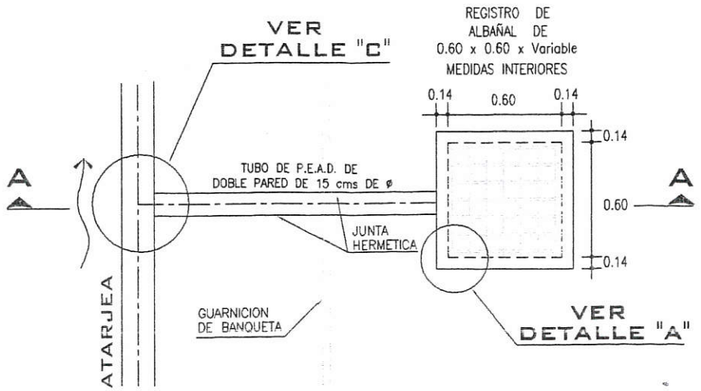

PLANTA

SIN ESC.

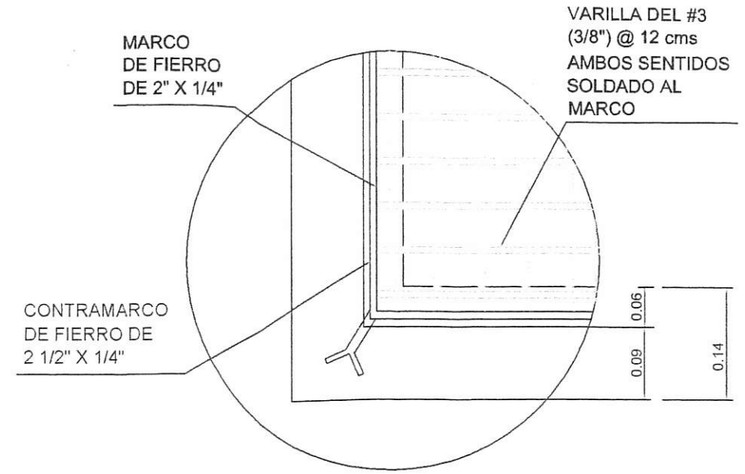

DETALLE "A"

SIN ESC.

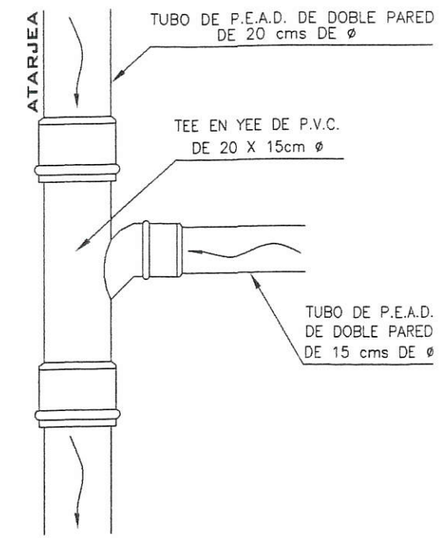

DETALLE "C" DE TEE EN YEE DE P.V.C. DE 15 CM Ø

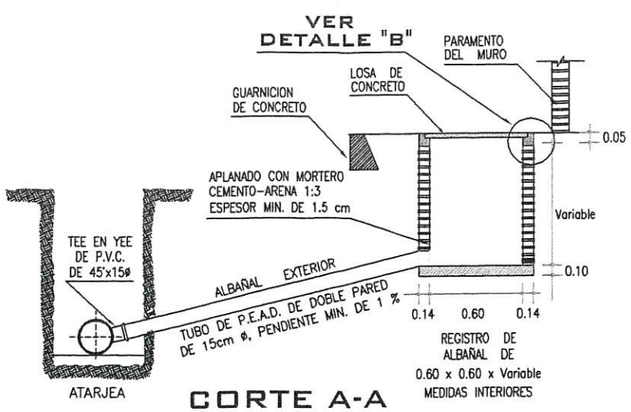

CORTE A-A

SIN ESC.

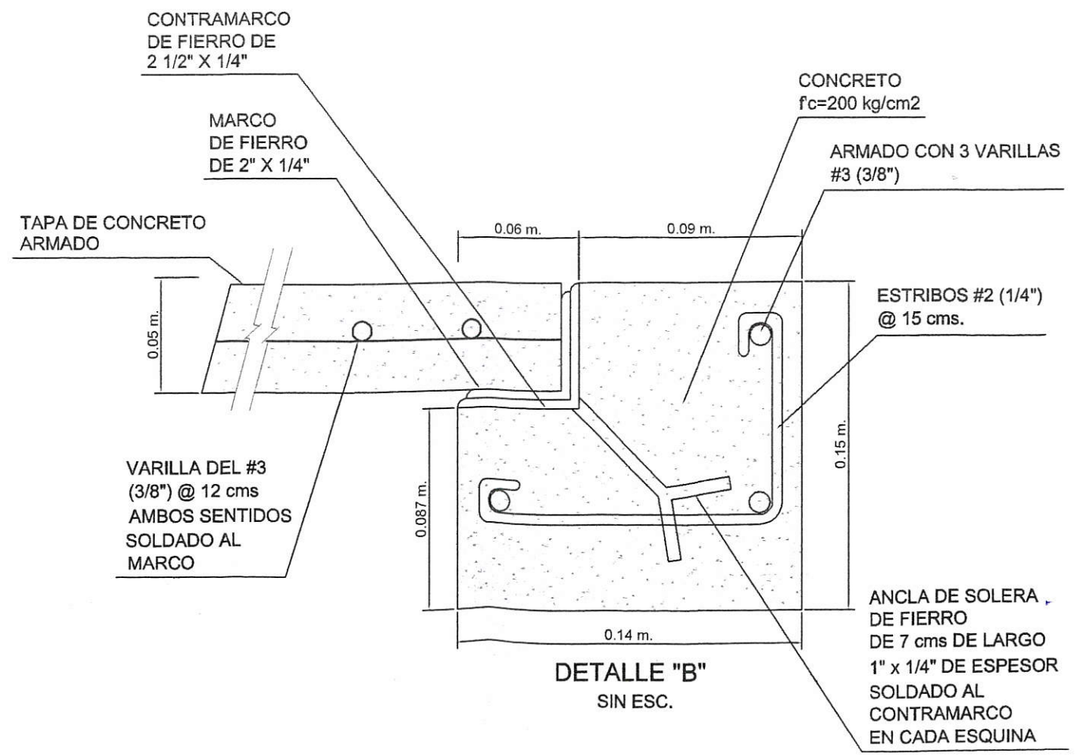

DETALLE "B"

SIN ESC.

COMISIÓN MUNICIPAL DE AGUA POTABLE Y SANEAMIENTO DE XALAPA, VER.

DIRECCIÓN DE OPERACIÓN
GERENCIA DE PLANEACIÓN
DEPARTAMENTO DE ESTUDIOS Y PROYECTOS

CMAS — Xalapa

DETALLE DE DESCARGA DOMICILIARIA TIPO

Vo.Bo.

ING. GERARDO MARTÍNEZ RÍOS
ENCARGADO DE LA DIRECCIÓN DE OPERACIÓN
CED. PROF. 1743135

ING. ANGEL PARRAGUIRRE GANCEDO
JEFE DE DEPTO. DE ESTUDIOS Y PROYECTOS
CED. PROF. 4909966

ING. ADÁN BURGOS MONFIL
GERENTE DE PLANEACIÓN
CED. PROF. 8614306

FECHA: OCTUBRE DE 2022	ESCALAS: INDICADAS	CLAVE DEL PLANO: DD-01
ACOTACIONES: EN METROS	No. DE PLANO: 01 DE 01	